Waterschap
Aa en Maas

Pettelaarpark 70
5216 PP 's-Hertogenbosch
Tel. +31 (0)88 178 8000
Fax +31 (0)88 178 8001
https://www.aaenmaas.nl/
e-mail: info@aaenmaas.nl

Opdrachtgever	: <Opdrachtgever>
Eindgebruiker	: <Eindgebruiker>
Projectbeschrijving	: <Projectbeschrijving>
Projectnummer	: <Projectnummer>
Projectrevisie	:
Projectrevisie datum	:
Projectrevisie engineer	:

Projectnaam	: Aa en Maas macroproject V1.5		
Fabrikaat	: <Fabrikaat>		
Type	: <Type>		
Installatieplaats	: <Installatieplaats>		
Projectleider	: <Projectleider>		
Bijzonderheden	: <Bijzonderheden>	EPLAN Versie	2.9.4

Engineer	: <Engineer>				
Gemaakt op	: 25.mei.2020				
Bewerkt op	: 12.jan.2023	door	DBr	Aantal pagina's	81

Waterschap
Aa en Maas

Pettelaarpark 70
5216 PP 's-Hertogenbosch
Tel. +31 (0)88 178 8000
Fax +31 (0)88 178 8001
https://www.aaenmaas.nl/
e-mail: info@aaenmaas.nl

Kast :

Opdrachtgever	: <Opdrachtgever>
Eindgebruiker	: <Eindgebruiker>
Projectbeschrijving	: <Projectbeschrijving>
Tekeningnummer	: <Tekeningnummer> (Blad eigenschap)
Projectrevisie	:
Projectrevisie datum	:
Projectrevisie engineer	:

Projectnaam	: Aa en Maas macroproject V1.5	Spanning	VAC
Fabrikaat	: <Fabrikaat>	Stroom	A
Type	: <Type>	Vermogen	kVA
Installatieplaats	:	Stuurspanning	V
Projectleider	: <Projectleider>		
Bijzonderheden	: <Bijzonderheden>	EPLAN Versie	2.9.4

Engineer	: <Engineer>		
Gemaakt op	: 25.mei.2020		
Bewerkt op	: 12.jan.2023 door DBr	Aantal pagina's	81

Aa en Maas\Lichtverdeler\Lichtverdeler
Lichtverdeler wordt in EPLAN alleen enkellijnig uitgewerkt
Variant A

Aa en Maas\Lichtverdeler\Lichtverdeler
Lichtverdeler wordt in EPLAN alleen enkellijnig uitgewerkt
Variant B

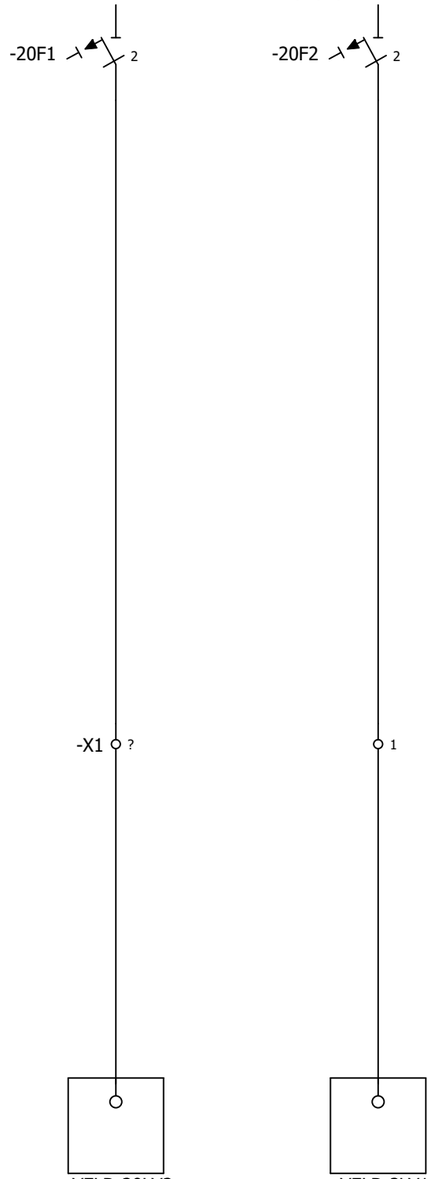

	Configuratie	Configuratie
Groepnr	<Groepnr>	<Groepnr>
WCD	<WCD>	<WCD>
ASP erlichting	<ASP verlichting>	<ASP verlichting>
Noodverlichting	<Noodverlichting>	<Noodverlichting>
	<Totaal Vermogen>	<Totaal Vermogen>
Totaal vermogen	<L1> <L2> <L3>	<L1> <L2> <L3>
L1 **L2** **L3**	<Gelijktijdig vermogen>	<Gelijktijdig vermogen>

+/2

+KB/800

L **Totaal gelijktijdig vermogen per groep**
Lichtverdeler

Revisiegegevens:

<Opdrachtgever>
<Projectbeschrijving>
DATUM 12.dec.2022

Waterschap Aa en Maas

Lichtverdeler

+L

Aa en Maas macroproject V1.5

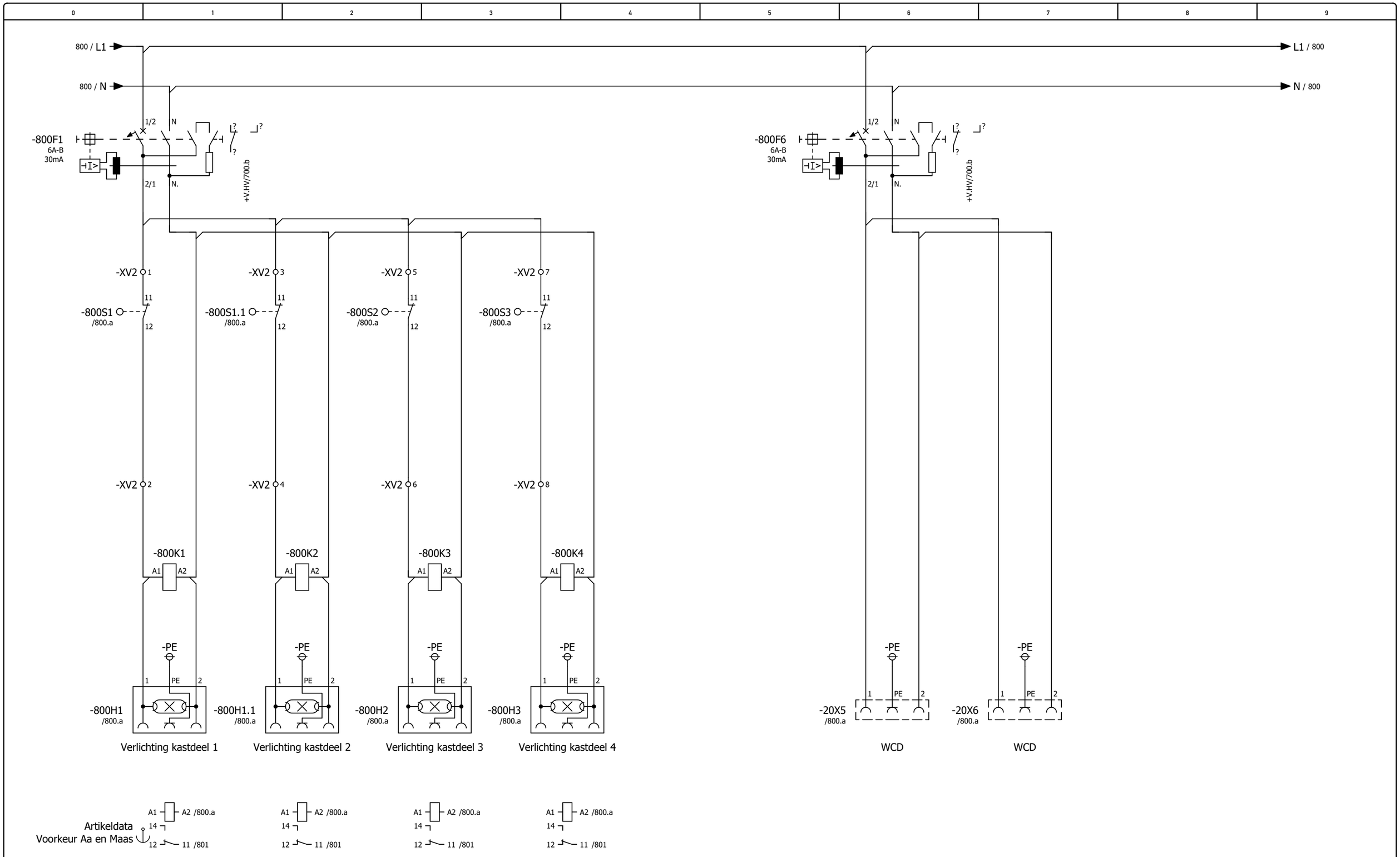

+L/20

800.a

KB **Kast basis functionaliteiten**	<Opdrachtgever>	Waterschap Aa en Maas	Kastverlichting	**+KB**	
	<Projectbeschrijving>			Aa en Maas macroproject V1.5	Pagina 800
Revisiegegevens:	DATUM 12.dec.2022				

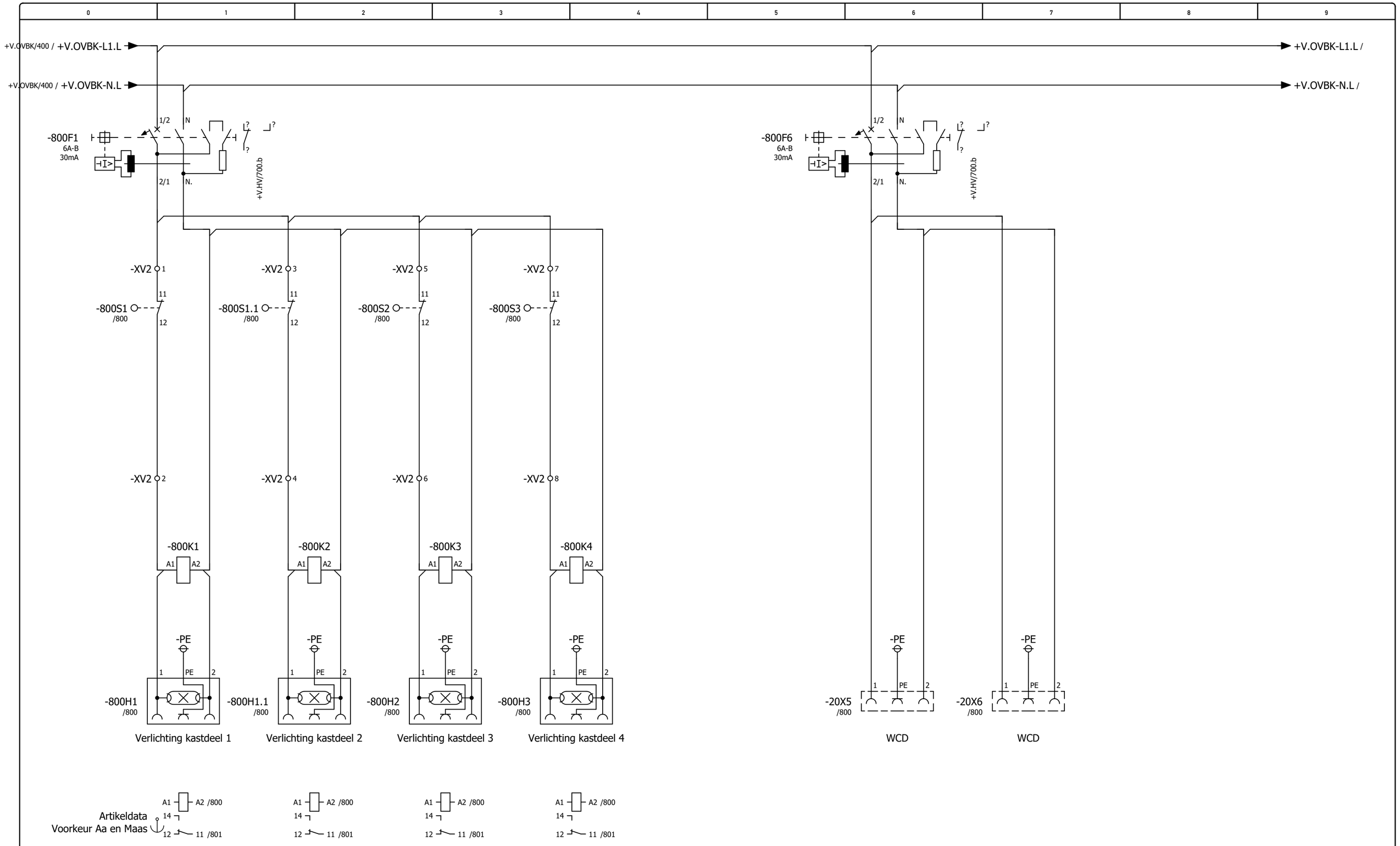

KB **Kast basis functionaliteiten**	<Opdrachtgever>	Waterschap Aa en Maas	Kastverlichting (Voor hoofdschakelaar)	**+KB**	
	<Projectbeschrijving>			Aa en Maas macroproject V1.5	Pagina 800.a
Revisiegegevens:	DATUM 05.jan.2023				

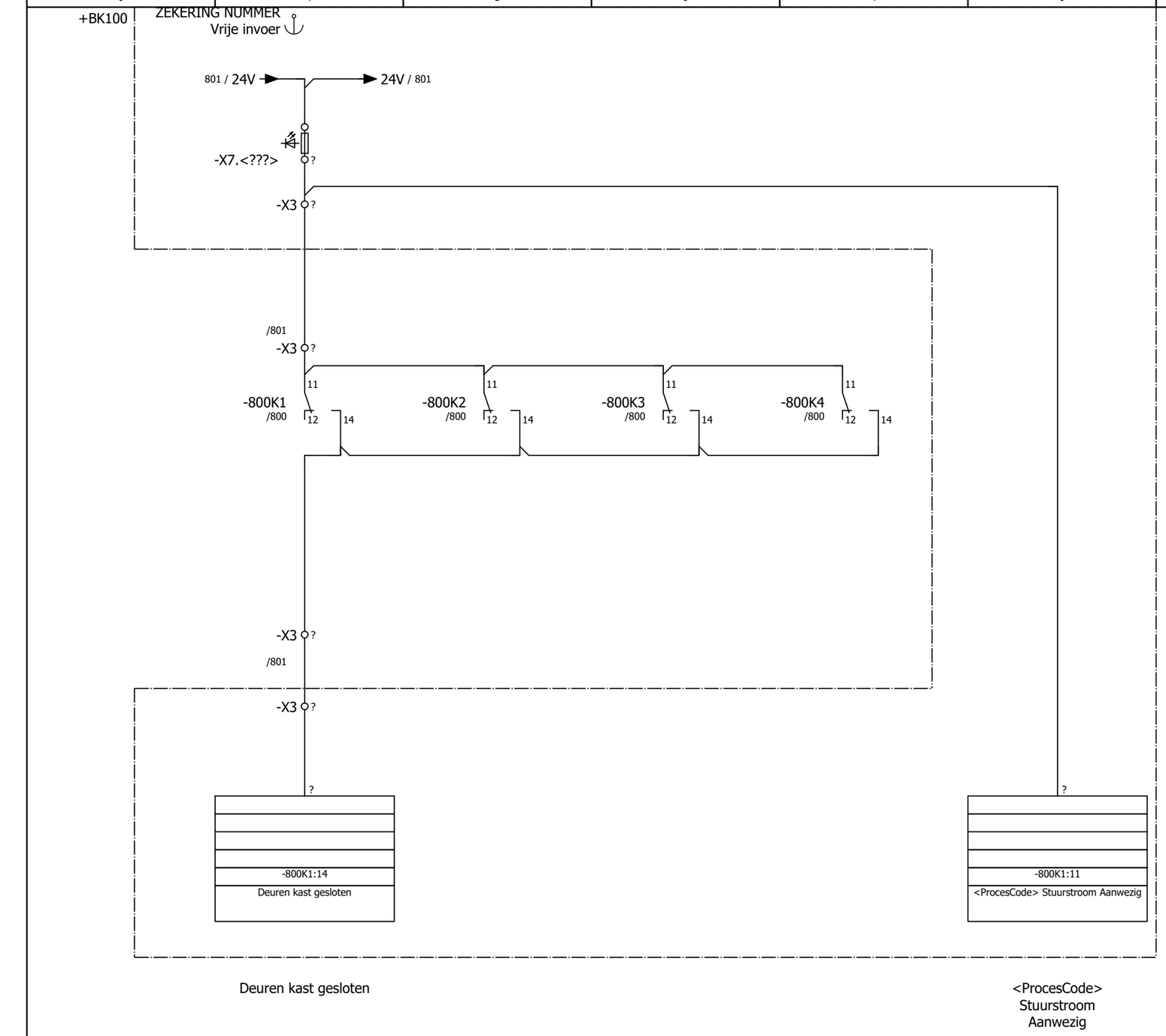

ngskast informatie

800.a

Optie: 24VDC en IO uit andere kast

802

KB **Kast basis functionaliteiten**	<Opdrachtgever>	Waterschap Aa en Maas	Kastverlichting IO	**+KB**	
	<Projectbeschrijving>			Aa en Maas macroproject V1.5	Pagina 801
Revisiegegevens:	DATUM 12.dec.2022				

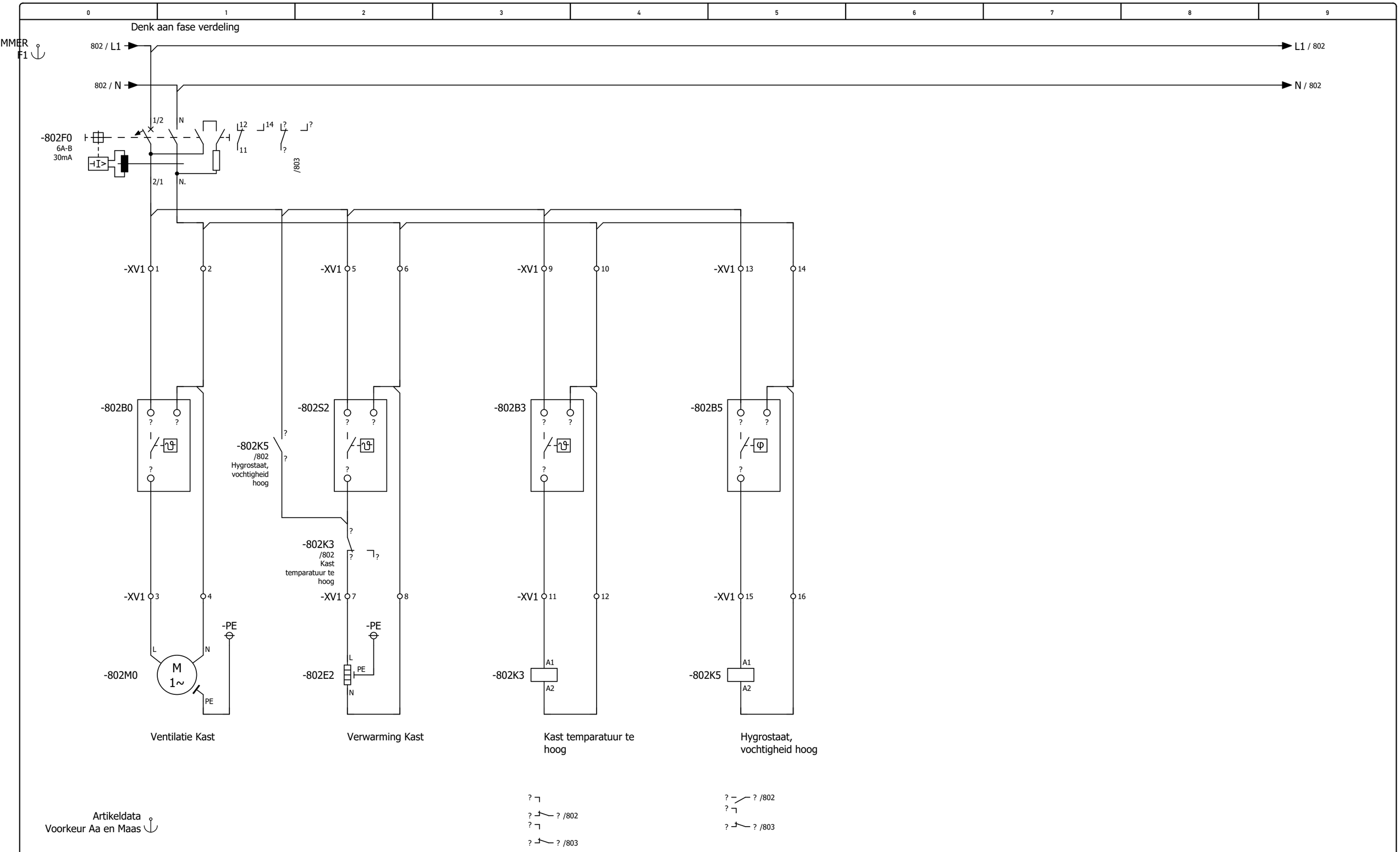

KB **Kast basis functionaliteiten**	<Opdrachtgever>	Waterschap Aa en Maas	Kastklimatisering	**+KB**	
	<Projectbeschrijving>			Aa en Maas macroproject V1.5	Pagina 802
Revisiegegevens:	DATUM 12.dec.2022				

24V type

+BK100

ZEKERING NUMMER
Vrije invoer

803 / 24V → → 24V / 803

-X7.<???>

-X3

/801
-X3

-802F0
/802
Ventilatie Kast

-802K3
/802
Kast temparatuur te hoog

-802K5
/802
Hygrostaat, vochtigheid hoog

-X3

/801

-X3

-802F0:?
Voeding kastklimatisering aanwezig

-802K3:?
Besturingskast, temperatuur hoog

-802K5:?
Besturingskast, temperatuur hoog

-802F0:?
<ProcesCode> Stuurstroom aanwezig

Voeding kastklimatisering aanwezig

Kast temparatuur te hoog

Kast temparatuur te hoog

<ProcesCode> Stuurstroom aanwezig

Artikeldata
Voorkeur Aa en Maas

Besturingskast informatie

802

+V.HV/400.a

KB **Kast basis functionaliteiten**	<Opdrachtgever>	Waterschap Aa en Maas	Kastklimatisering IO	**+KB**	
	<Projectbeschrijving>			Aa en Maas macroproject V1.5	Pagina 803
Revisiegegevens:	DATUM 12.jan.2023				

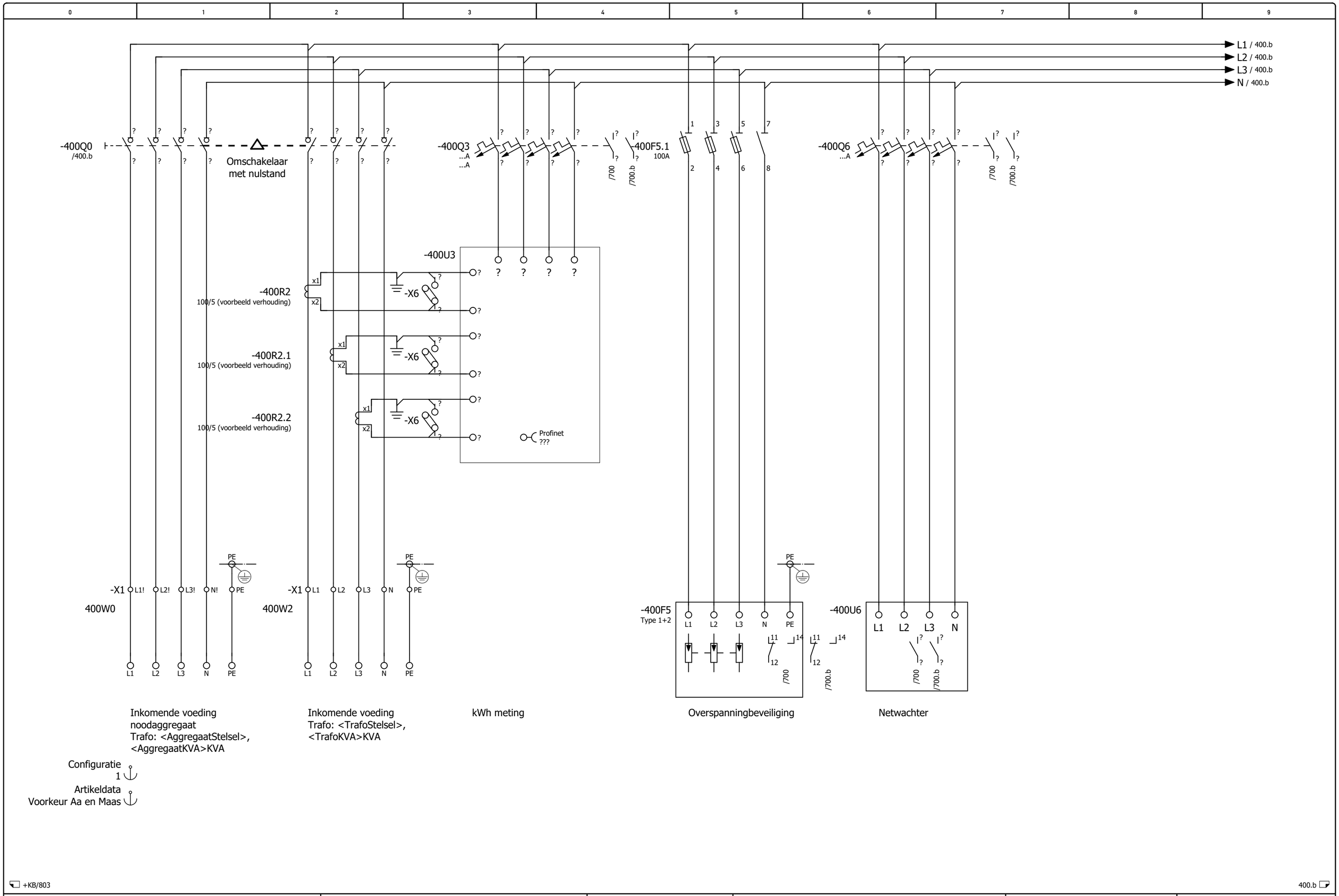

V	Voeding	<Opdrachtgever>	Waterschap Aa en Maas	Inkomend veld hoofdverdeler (TNS)	**+V.HV**
V.HV	Hoofdverdeler	<Projectbeschrijving>			Aa en Maas macroproject V1.5 — Pagina 400.a
Revisiegegevens:		DATUM 05.jan.2023			

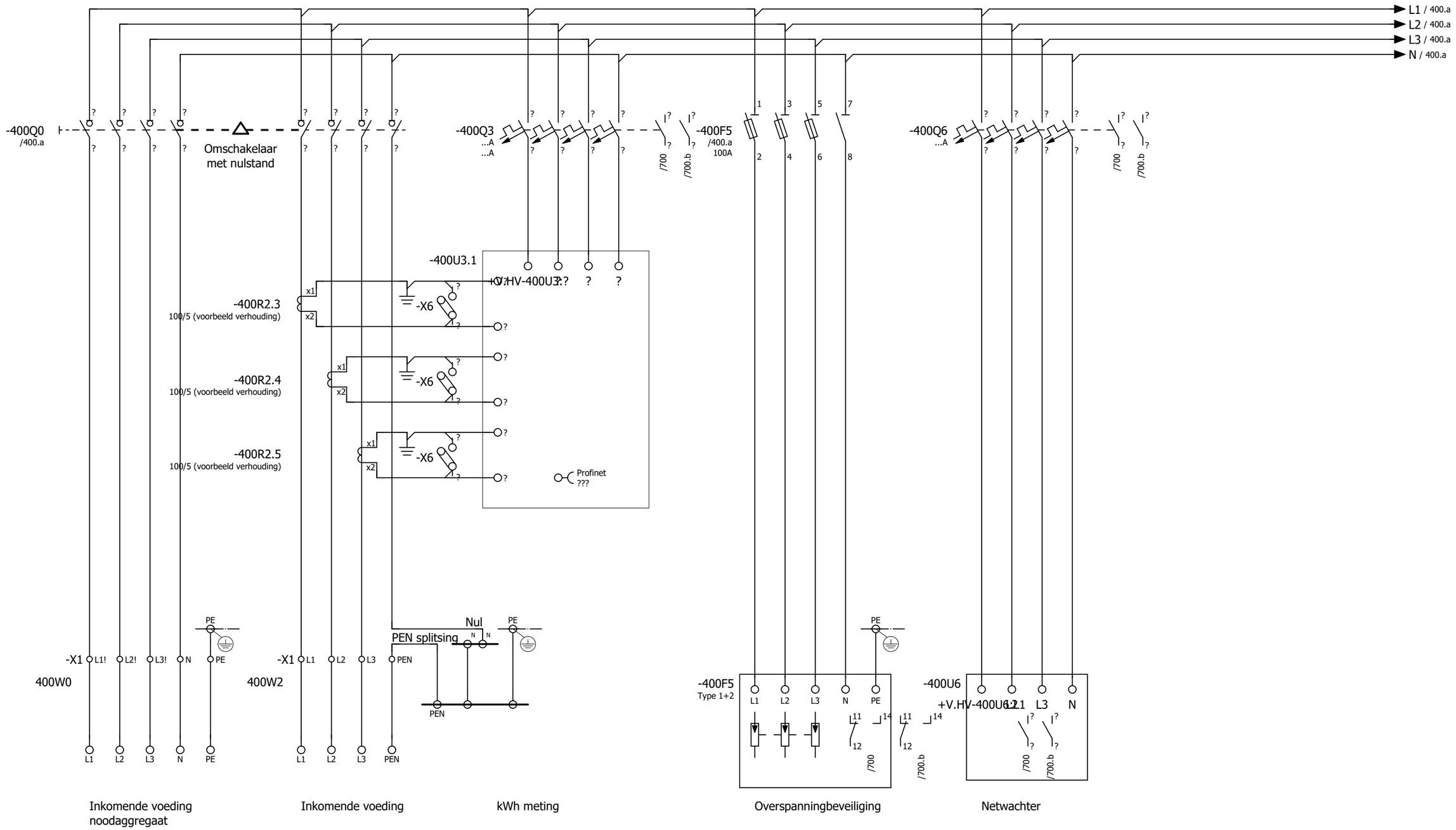

Artikeldata
Voorkeur Aa en Maas

400.a

700

V	Voeding	<Opdrachtgever>	Waterschap Aa en Maas	Inkomend veld hoofdverdeler hoofdstroom (PEN)	**+V.HV**
V.HV	Hoofdverdeler	<Projectbeschrijving>			Aa en Maas macroproject V1.5
Revisiegegevens:		DATUM 05.jan.2023			Pagina 400.b

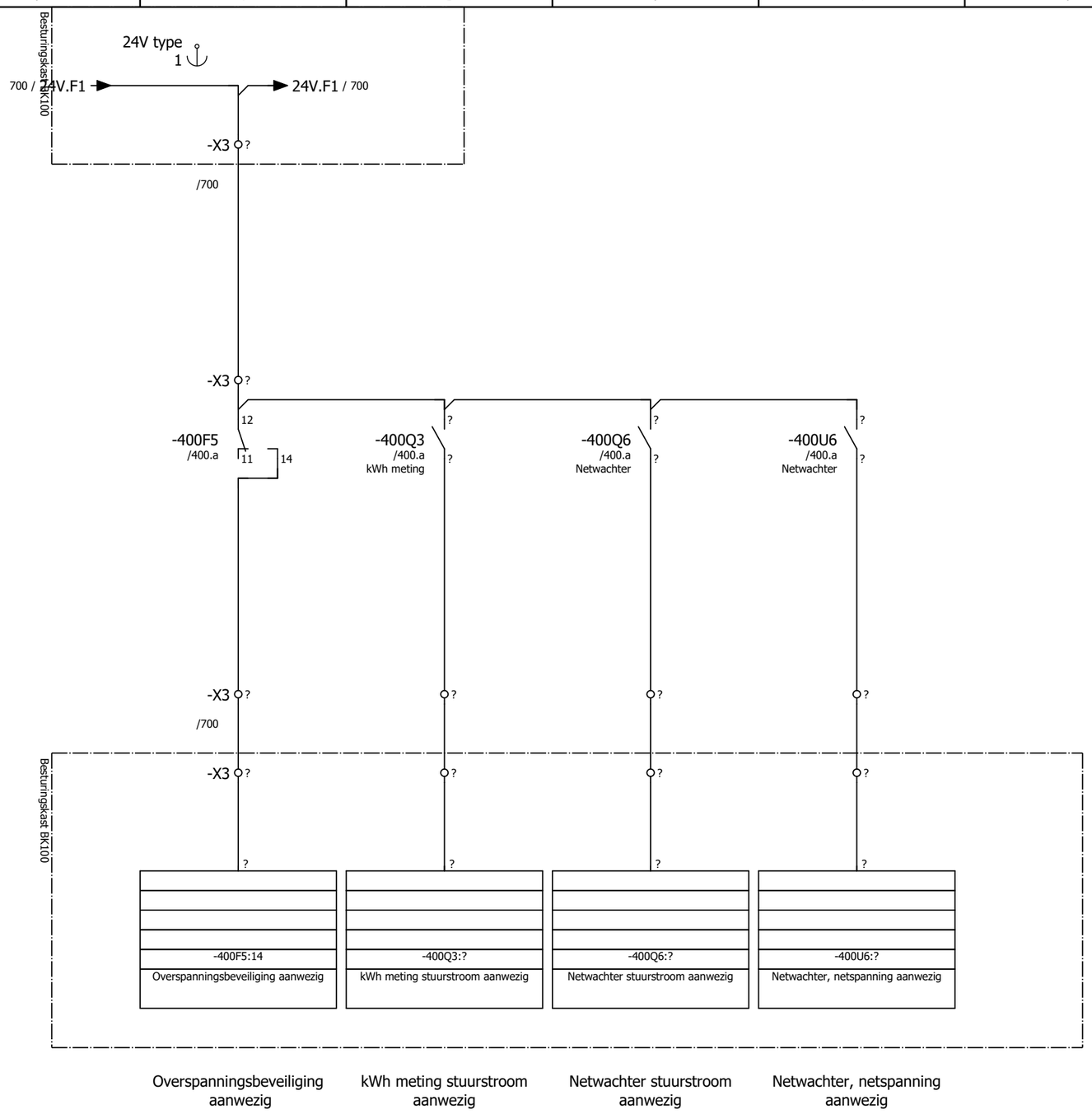

Proces afhankelijke informatie

Artikeldata
Voorkeur Aa en Maas

400.b

700.b

V	**Voeding**	<Opdrachtgever>	Waterschap Aa en Maas	Hoofdverdeler stuurstroom extern	**+V.HV**
V.HV	**Hoofdverdeler**	<Projectbeschrijving>			Aa en Maas macroproject V1.5
Revisiegegevens:		DATUM 12.dec.2022			Pagina 700

MMER

700.b / 24V.F1 → 24V.F1 / 700.b

-400F5
/400.a
12 11 14

-400Q3
/400.a
kWh meting

-400Q6
/400.a
Netwachter

-400U6
/400.a
Netwachter

+KB-800F1
+KB/800

+KB-800F6
+KB/800

-400F5:14	-400Q3:?	-400Q6:?	-400U6:?	+KB-800F6:?
Inkomende voeding aanwezig	kWh meting stuurstroom aanwezig	Netwachter stuurstroom aanwezig	Netwachter, netspanning aanwezig	Voeding kastverlichting + WCD aanwezig

Inkomende voeding aanwezig

kWh meting stuurstroom aanwezig

Netwachter stuurstroom aanwezig

Netwachter, netspanning aanwezig

Voeding kastverlichting + WCD aanwezig

Proces afhankelijke informatie

Artikeldata
Voorkeur Aa en Maas

700 1000

V Voeding	<Opdrachtgever>	Waterschap Aa en Maas	Hoofdverdeler stuurstroom intern	**+V.HV**	
V.HV Hoofdverdeler	<Projectbeschrijving>			Aa en Maas macroproject V1.5	Pagina 700.b
Revisiegegevens:	DATUM 05.jan.2023				

Uitgaand veld 400VAC, kast zonder besturing

Variant A

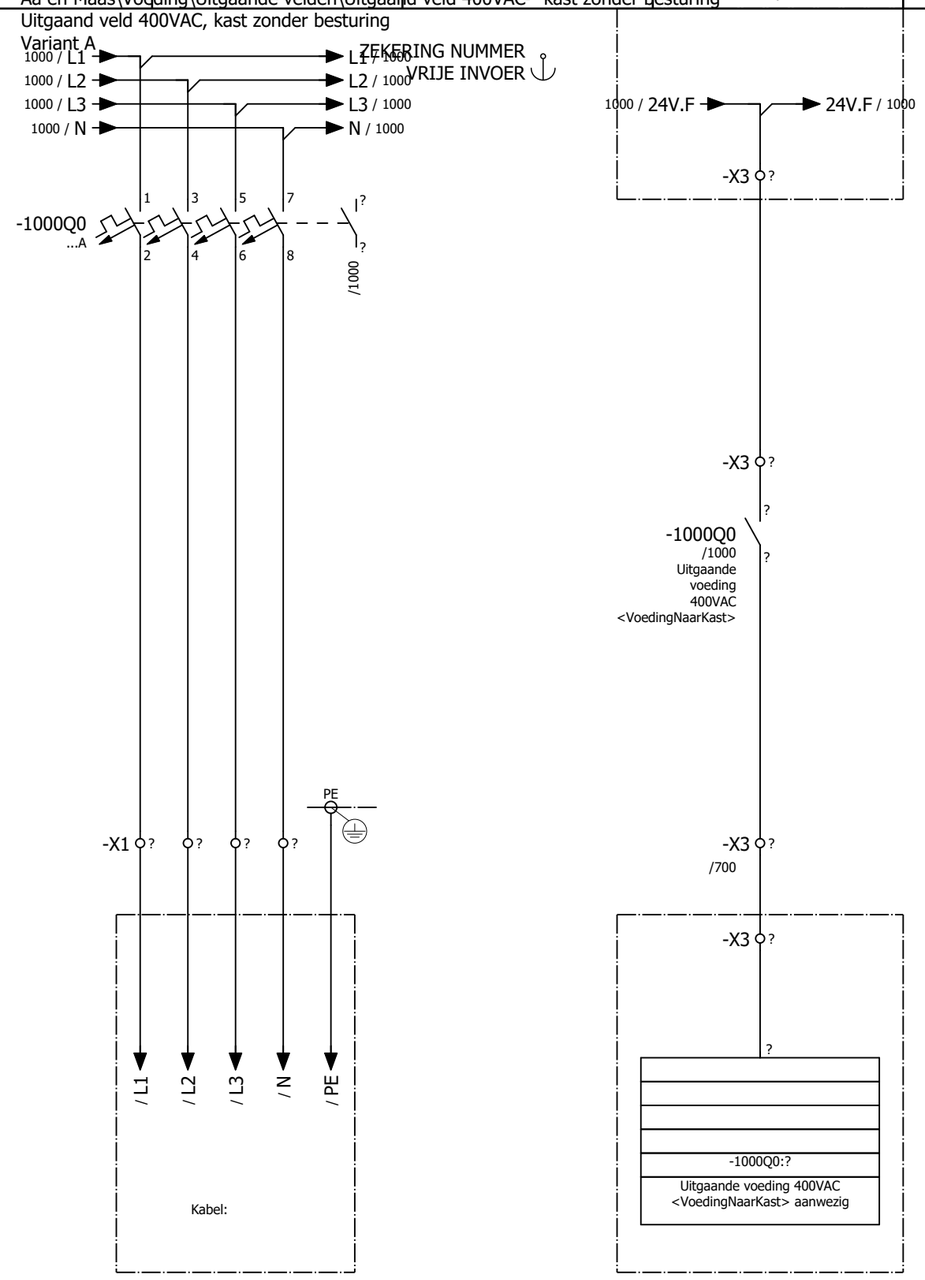

Uitgaande voeding 400VAC
<VoedingNaarKast>

Uitgaande voeding 400VAC
<VoedingNaarKast>
aanwezig

Configuratie

Artikeldata
Voorkeur Aa en Maas

700.b

+.OVBK/210

V	Voeding	<Opdrachtgever>	Waterschap Aa en Maas	Uitgaande velden hoofdverdeler	+V.HV
V.HV	Hoofdverdeler	<Projectbeschrijving>			Aa en Maas macroproject V1.5 — Pagina 1000
Revisiegegevens:		DATUM 05.jan.2023			

Single line / enkellijnig schema kastvoeding (onderverdeler / besturingskast / lichtverdeler)
Variant A

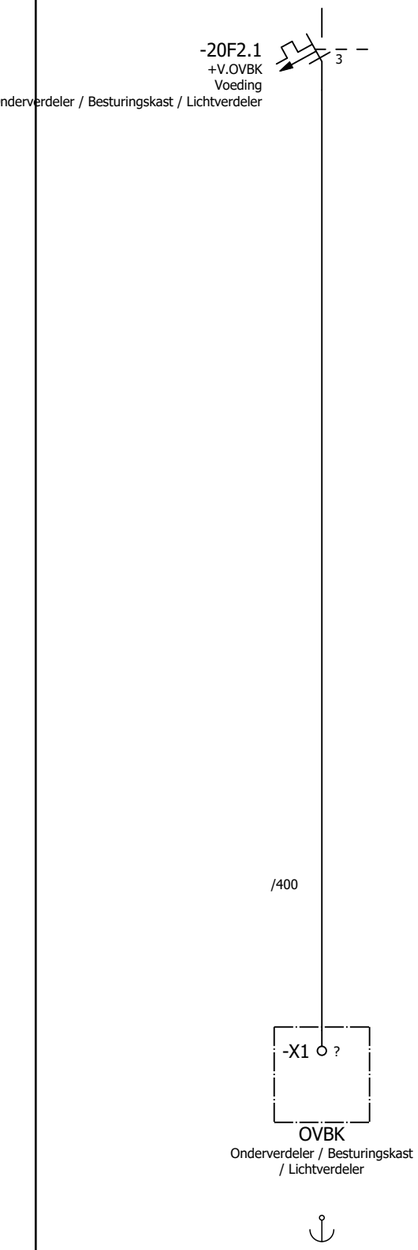

Kruisverwijs ieder symbool met
bijbehorend meerlijnig schema

+.HV/1000

400

V	Voeding	<Opdrachtgever>	Waterschap Aa en Maas	Single line voeding onderverdeler, besturingskast, lichtverdeler	**+V.OVBK**
V.OVBK	Onderverdeler / Besturingskast / Lichtverdeler	<Projectbeschrijving>			Aa en Maas macroproject V1.5
Revisiegegevens:		DATUM 12.dec.2022			Pagina 210

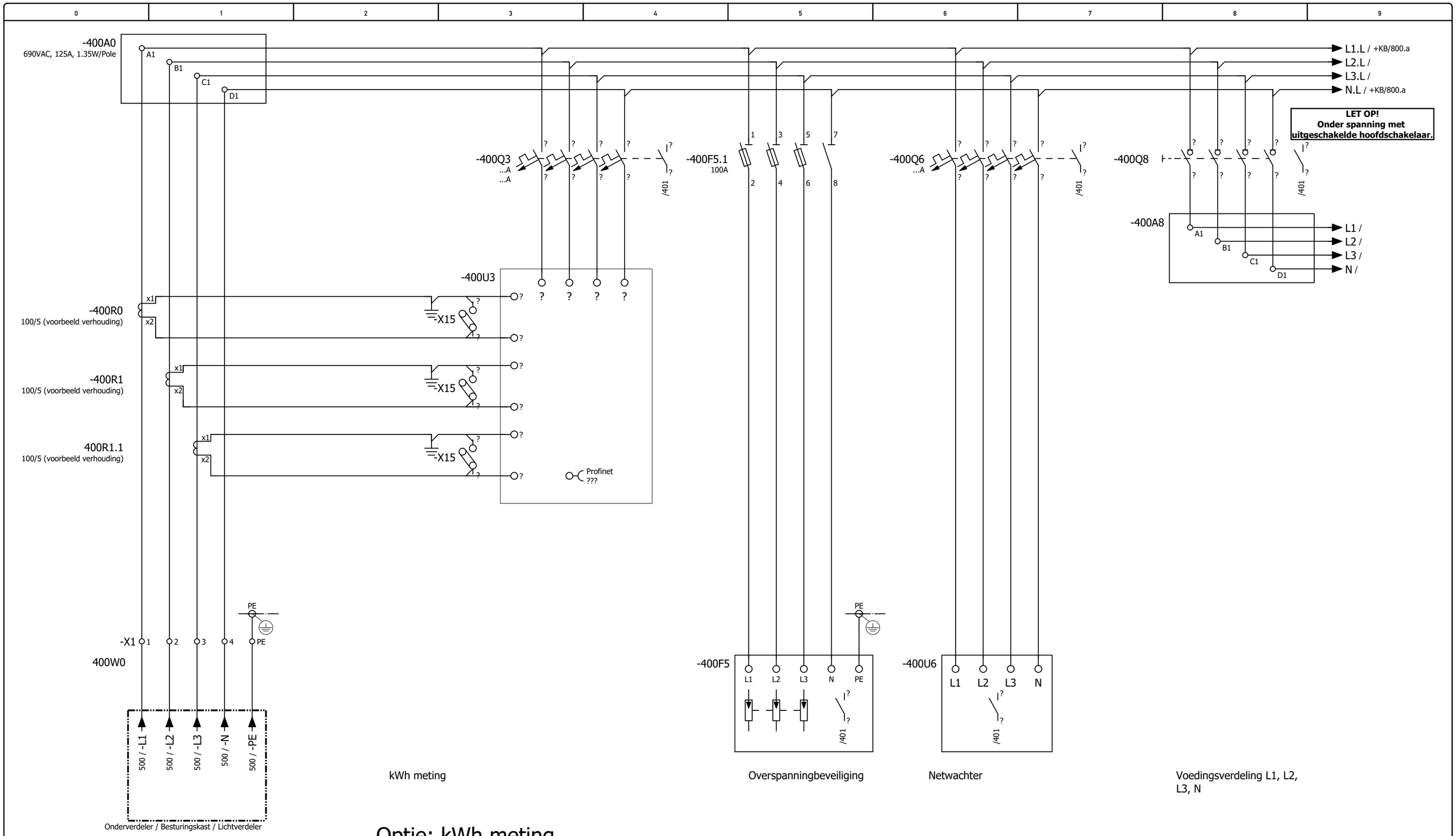

V	Voeding	<Opdrachtgever>	Waterschap Aa en Maas	Inkomend veld hoofdstroom	**+V.OVBK**
V.OVBK	Onderverdeler / Besturingskast / Lichtverdeler	<Projectbeschrijving>			Aa en Maas macroproject V1.5
Revisiegegevens:		DATUM 05.jan.2023			Pagina 400

0 | 1 | 2 | 3 | 4 | 5 | 6 | 7 | 8 | 9

KERING NUMMER
Vrije invoer

401 / 24V.<???> → 24V.<???> / 401

-400Q8	-400Q3	-400Q6	-400U6	-400F5
/400	/400	/400	/400	/400
		Netwachter	Netwachter	Overspanningbeveiliging
-400Q8:?	-400Q3:?	-400Q6:?	-400U6:?	-400F5:?
Inkomende voeding aanwezig	kWh stuurstroom aanwezig	Netwachter stuurstroom aanwezig	Netwachter, netspanning aanwezig	Overspanningbeveiliging alarm
Inkomende voeding aanwezig	kWh stuurstroom aanwezig	Netwachter stuurstroom aanwezig	Netwachter, netspanning aanwezig	Overspanningbeveiliging alarm

Optie: kWh meting
Optie: Overspanningsbeveiliging
Optie: Netwachter

400 500

V	Voeding	<Opdrachtgever>	Waterschap Aa en Maas	Inkomend veld hoofdstroom IO	+V.OVBK
V.OVBK	Onderverdeler / Besturingskast / Lichtverdeler	<Projectbeschrijving>			Aa en Maas macroproject V1.5
Revisiegegevens:		DATUM 12.jan.2023			Pagina 401

Aa en Maas\Voeding\Uitgaande velden\Uitgaand veld 400VAC
Uitgaand veld 400VAC, kast met besturing
Variant A

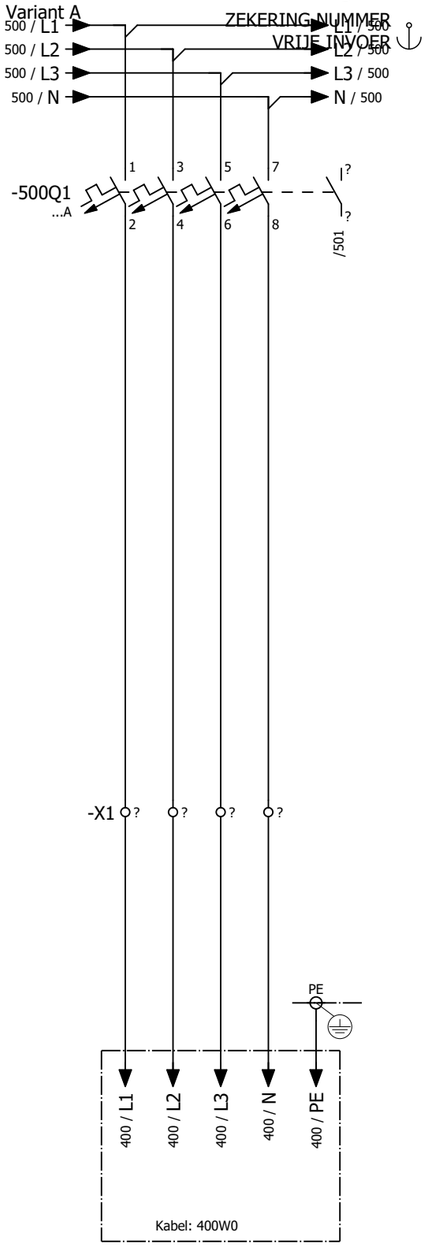

Uitgaande voeding 400VAC
<Code uitgaand veld>

Configuratie
Artikeldata
Voorkeur Aa en Maas

Aa en Maas\Voeding\Uitgaande velden\Uitgaand veld 230VAC
Uitgaand veld 230VAC, kast met besturing
Variant A

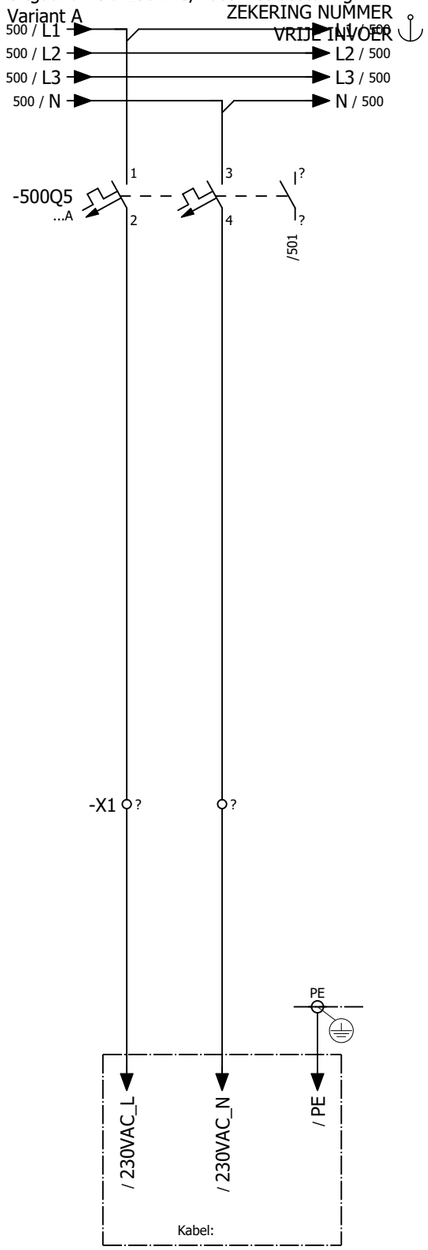

Uitgaande voeding 230VAC
<Code uitgaand veld>

Configuratie
Artikeldata
Voorkeur Aa en Maas

401

501

V	Voeding	<Opdrachtgever>	Waterschap Aa en Maas	Uitgaande velden 400VAC / 230VAC	+V.OVBK
V.OVBK	Onderverdeler / Besturingskast / Lichtverdeler	<Projectbeschrijving>			Aa en Maas macroproject V1.5 — Pagina 500
Revisiegegevens:		DATUM 05.jan.2023			

0 | 1 | 2 | 3 | 4 | 5 | 6 | 7 | 8 | 9

KERING NUMMER
Vrije invoer

501 / 24V.<???> → 24V.<???> / 501

-500Q1
/500
Uitgaande
voeding
400VAC <Code
uitgaand veld>

-500Q5
/500
Uitgaande
voeding
230VAC <Code
uitgaand veld>

-500Q1:?
Uitgaande voeding 400VAC <Code uitgaand veld> aanwezig

-500Q5:?
Uitgaande voeding 400VAC <Code uitgaand veld> aanwezig

Uitgaande voeding 400VAC
<Code uitgaand veld>
aanwezig

Uitgaande voeding 400VAC
<Code uitgaand veld>
aanwezig

V	Voeding	<Opdrachtgever>	Waterschap Aa en Maas	Uitgaande velden IO	+V.OVBK
V.OVBK	Onderverdeler / Besturingskast / Lichtverdeler	<Projectbeschrijving>			Aa en Maas macroproject V1.5
Revisiegegevens:		DATUM 12.dec.2022			Pagina 501

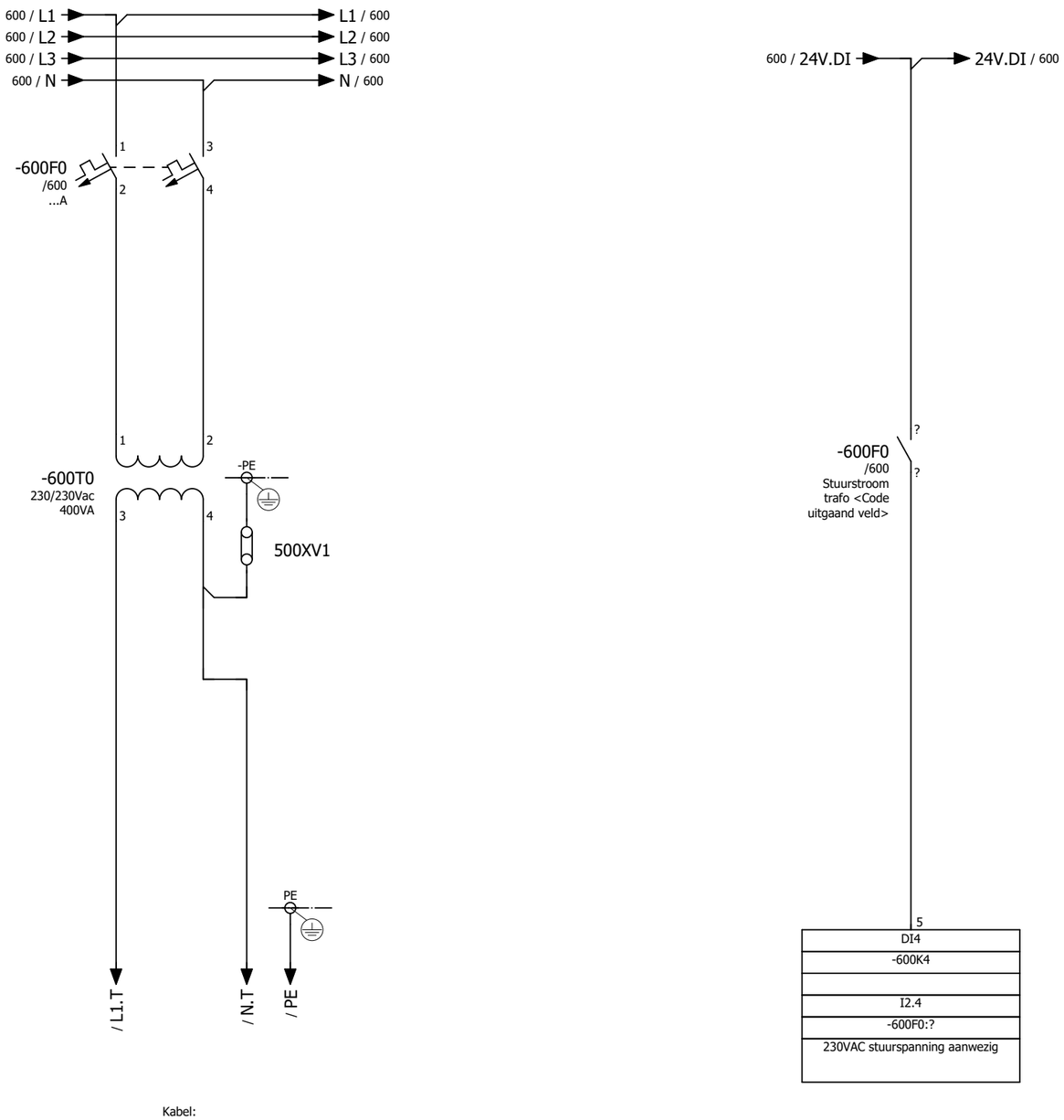

Toepassen bij meer dan 3 motor groepen welke 230V stuurstroom behoeven.

Kies benodigde kVA aan de hand van de totale stuurstroom.

Configuratie

Artikeldata
Voorkeur Aa en Maas

501

601

V	Voeding	<Opdrachtgever>	Waterschap Aa en Maas	Stuurstroom trafo / besturingskast	**+V.OVBK**
V.OVBK	Onderverdeler / Besturingskast / Lichtverdeler	<Projectbeschrijving>			Aa en Maas macroproject V1.5
Revisiegegevens:		DATUM 05.jan.2023			Pagina 600

0 | 1 | 2 | 3 | 4 | 5 | 6 | 7 | 8 | 9

KERING NUMMER
Vrije invoer

601 / 24V.<???> → 24V.<???> / 601

?
-600F0
/600
Stuurstroom
trafo <Code
uitgaand veld>
?

5

DI4
-5001K4
I2.4
-600F0:?
230VAC stuurspanning aanwezig

230VAC stuurspanning
aanwezig

600 700

V	Voeding	<Opdrachtgever>	Waterschap Aa en Maas	Stuurstroom trafo / besturingskast IO	+V.OVBK
V.OVBK	Onderverdeler / Besturingskast / Lichtverdeler	<Projectbeschrijving>			
Revisiegegevens:		DATUM 12.dec.2022			Aa en Maas macroproject V1.5 — Pagina 601

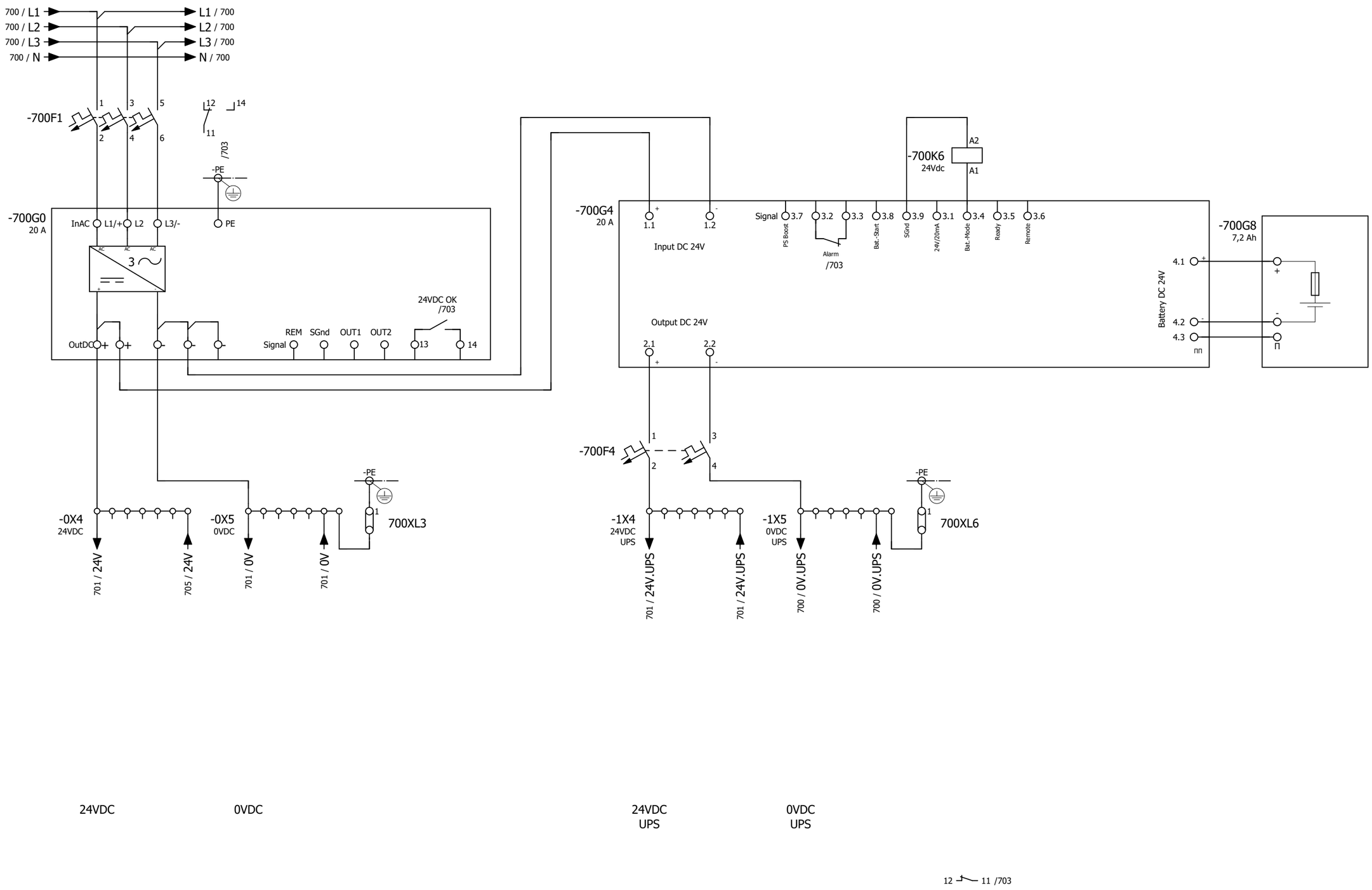

601

701

V	Voeding	<Opdrachtgever>	Waterschap Aa en Maas	24VDC stuurspanning generering	**+V.OVBK**
V.OVBK	Onderverdeler / Besturingskast / Lichtverdeler	<Projectbeschrijving>			Aa en Maas macroproject V1.5
Revisiegegevens:		DATUM 05.jan.2023			Pagina 700

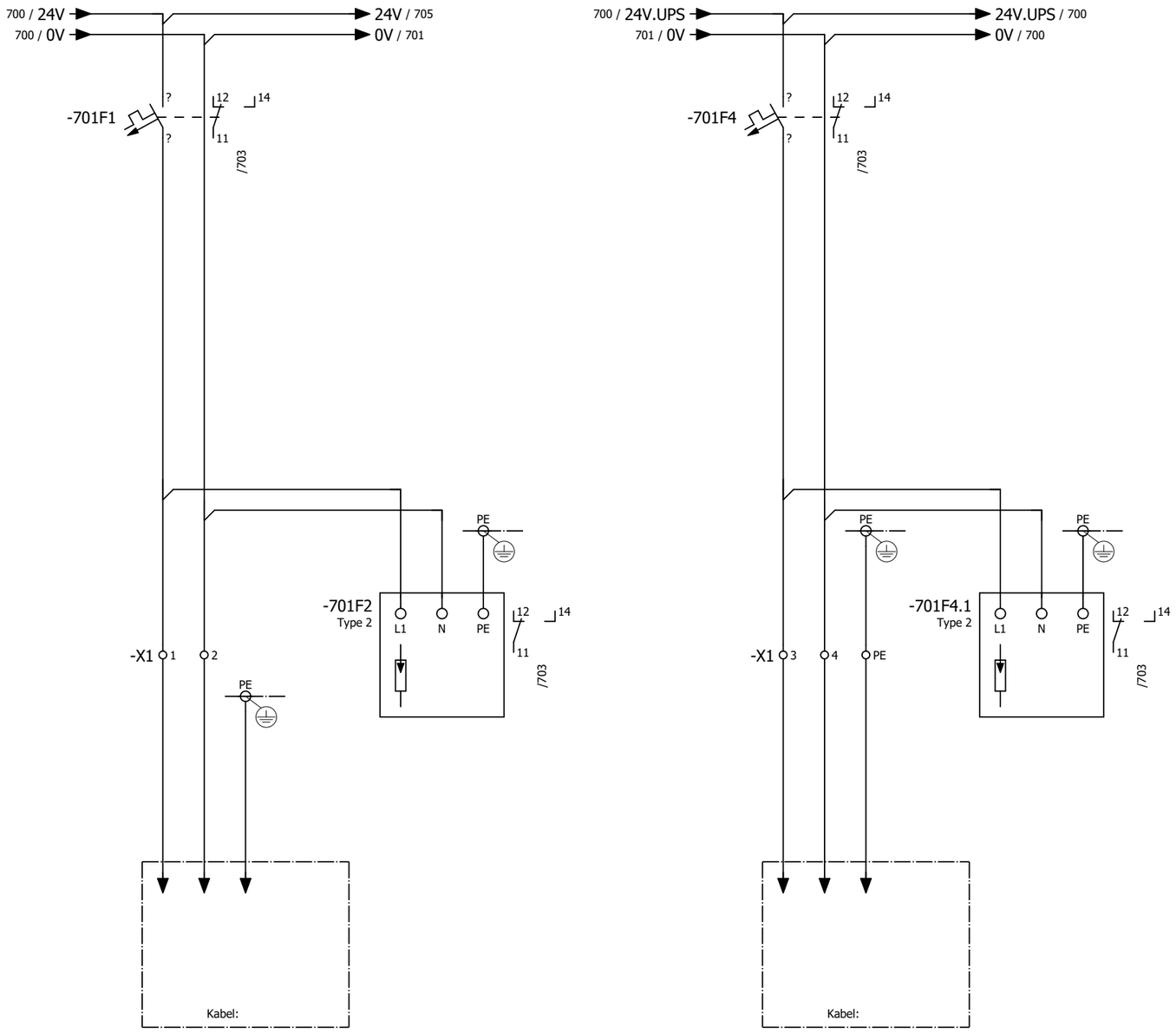

Optie: Overspanningsbeveiliging

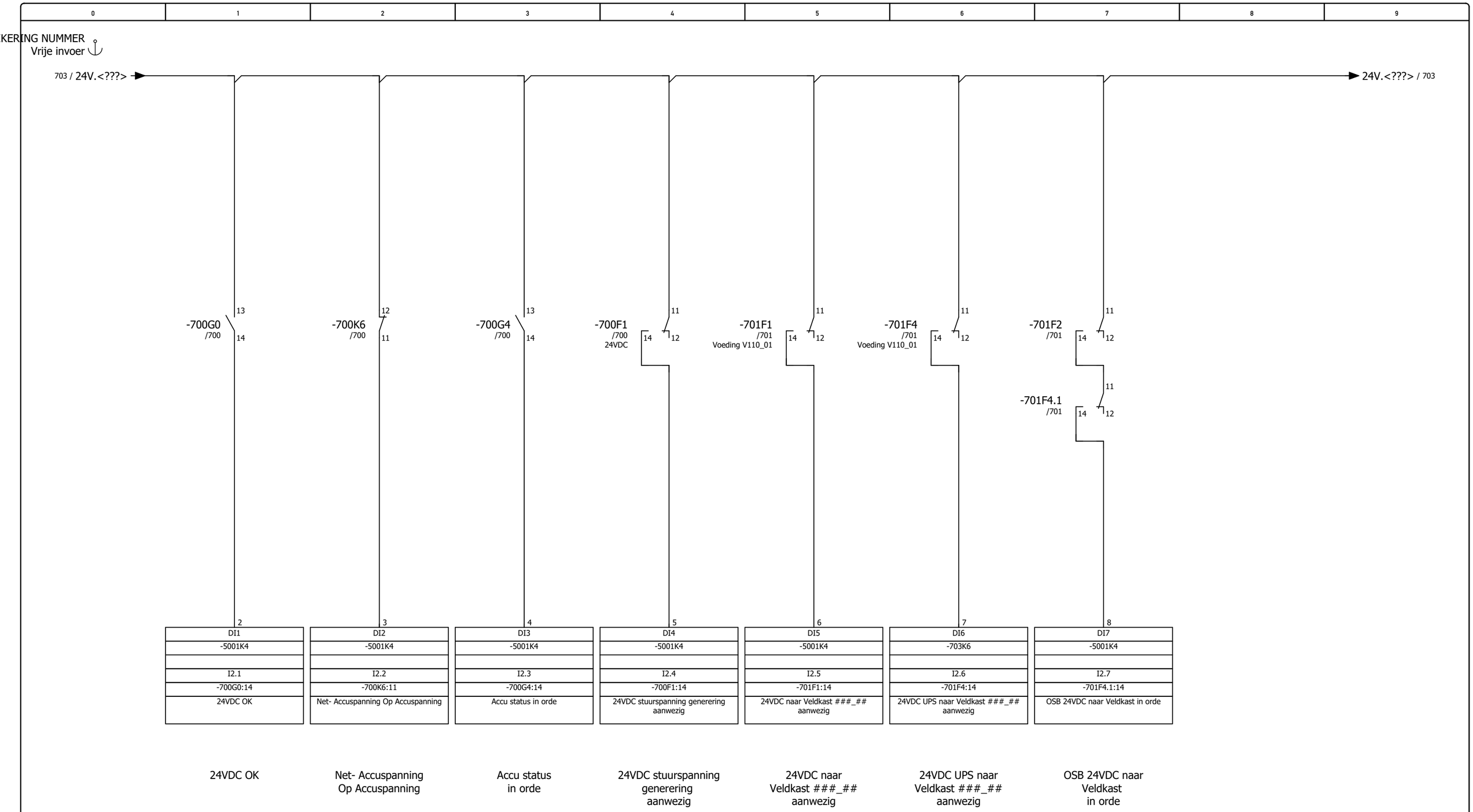

Optie: Overspanningsbeveiliging

V	Voeding	<Opdrachtgever>	Waterschap Aa en Maas	24VDC stuurspanning generering IO	+V.OVBK
V.OVBK	Onderverdeler / Besturingskast / Lichtverdeler	<Projectbeschrijving>			Aa en Maas macroproject V1.5
Revisiegegevens:		DATUM 12.jan.2023			Pagina 703

Extra 24VDC groep
Variant A

ZEKERING NUMMER
Vrije invoer

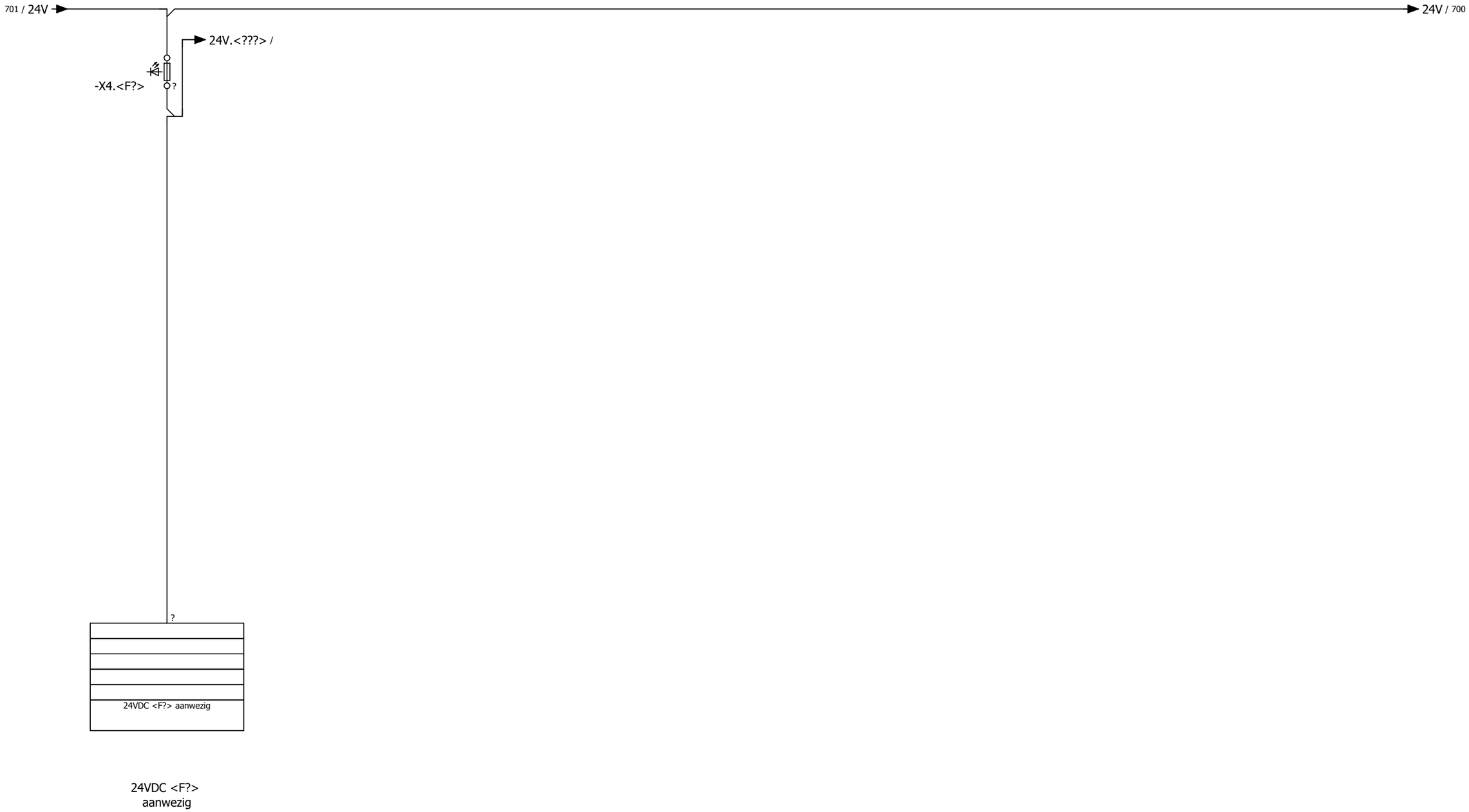

V	Voeding	<Opdrachtgever>	Waterschap Aa en Maas	24VDC Stuurspanning zekering IO	+V.OVBK
V.OVBK	Onderverdeler / Besturingskast / Lichtverdeler	<Projectbeschrijving>			Aa en Maas macroproject V1.5
Revisiegegevens:		DATUM 12.jan.2023			Pagina 705

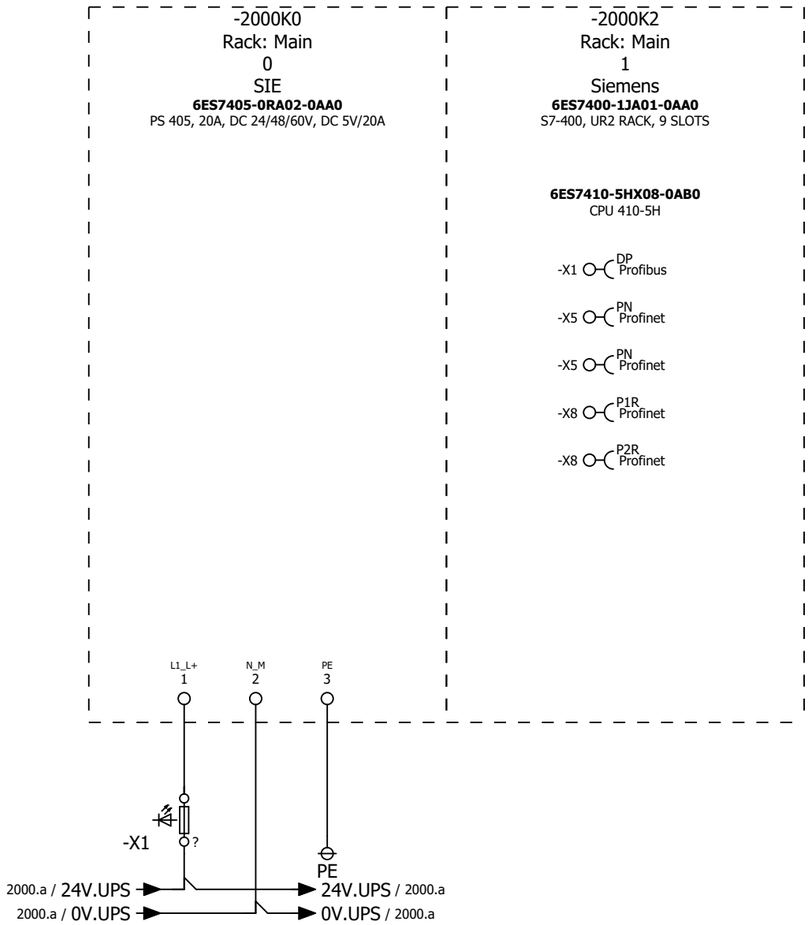

+V.OVBK/705

+.SUB/2000

PLC **PLC**	<Opdrachtgever>	Waterschap Aa en Maas	PLC-rackaanzicht main 24V (UPS)	**+PLC.MAIN**	
PLC.MAIN	<Projectbeschrijving>			Aa en Maas macroproject V1.5	Pagina 2000.a
Revisiegegevens:	DATUM 05.jan.2023				

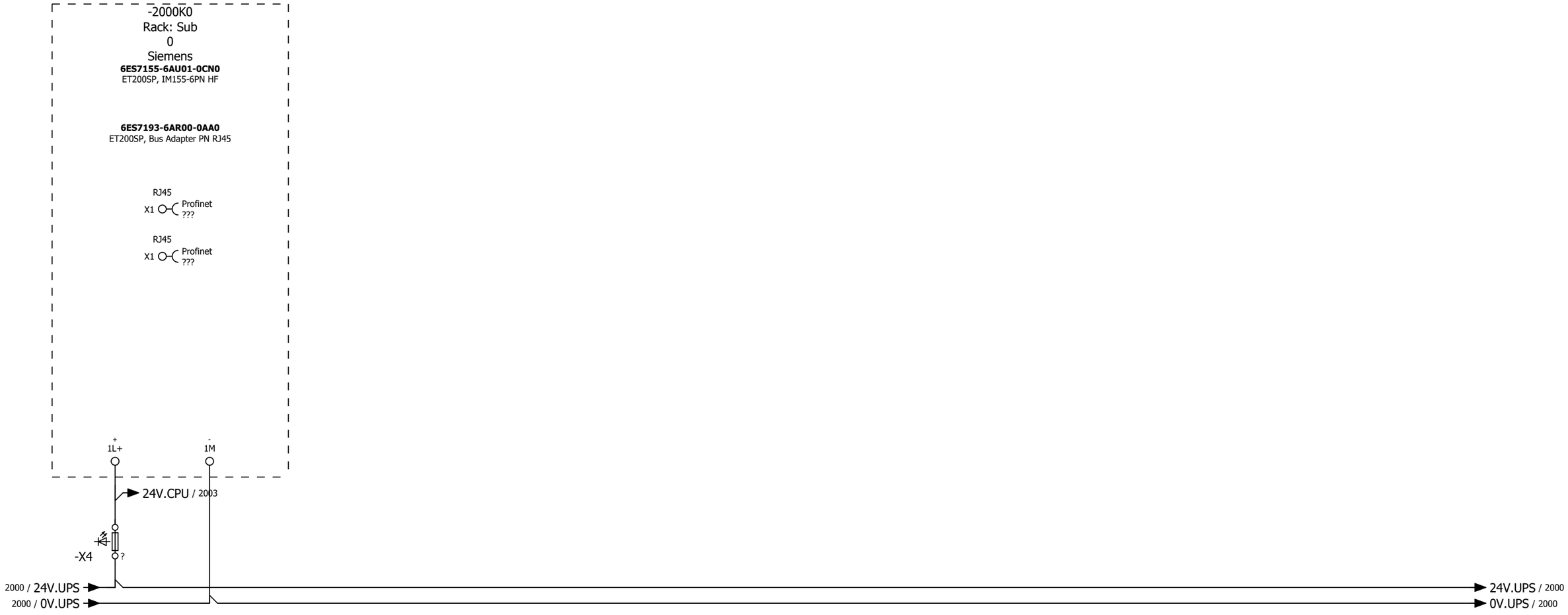

PLC kaart configuratie
Positie 1

PLC PLC PLC.SUB	<Opdrachtgever> <Projectbeschrijving>	Waterschap Aa en Maas	PLC-rackaanzicht remote	**+PLC.SUB**
Revisiegegevens:	DATUM 05.jan.2023			Aa en Maas macroproject V1.5 — Pagina 2000

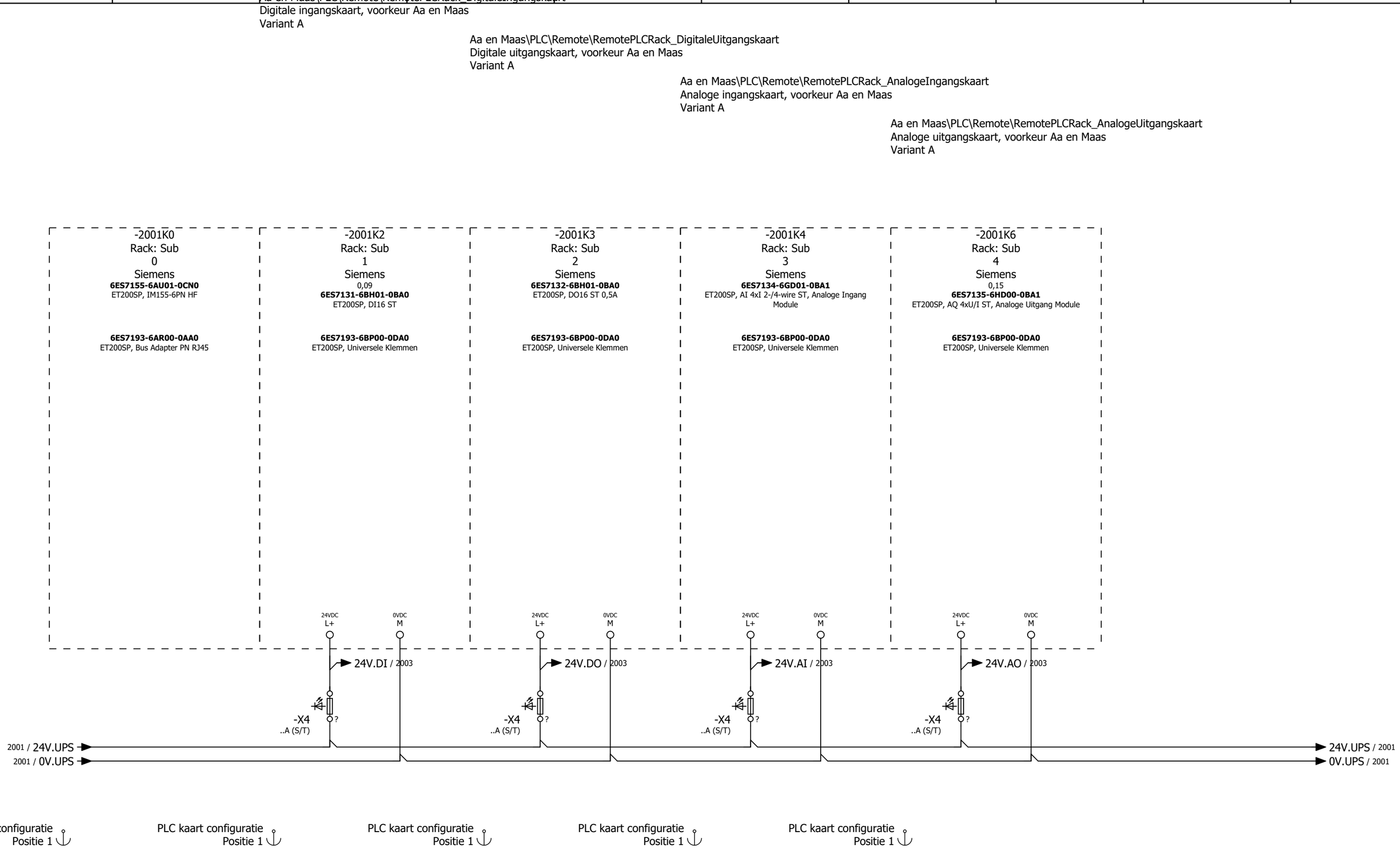

PLC PLC PLC.SUB	<Opdrachtgever> <Projectbeschrijving>	Waterschap Aa en Maas	PLC-rackaanzicht remote, beginnend potentiaal	**+PLC.SUB**	
Revisiegegevens:	DATUM 05.jan.2023			Aa en Maas macroproject V1.5	Pagina 2001

Aa en Maas\PLC\Remote\RemotePLCRack_DigitaleIngangskaart
Digitale ingangskaart, voorkeur Aa en Maas, doorlopend potentiaal
Variant B

Aa en Maas\PLC\Remote\RemotePLCRack_DigitaleUitgangskaart
Digitale uitgangskaart, voorkeur Aa en Maas, doorlopend potentiaal
Variant B

Aa en Maas\PLC\Remote\RemotePLCRack_AnalogeIngangskaart
Analoge ingangskaart, voorkeur Aa en Maas, doorlopend potentiaal
Variant B

Aa en Maas\PLC\Remote\RemotePLCRack_AnalogeUitgangskaart
Analoge uitgangskaart, voorkeur Aa en Maas, doorlopend potentiaal
Variant B

-2002K0	-2002K2	-2002K3	-2002K4	-2002K6
Rack: Sub	Rack: Sub	Rack: Sub	Rack: Sub	Rack: Sub
0	1	2	3	4
Siemens	Siemens	Siemens	Siemens	Siemens
6ES7155-6AU01-0CN0	**6ES7131-6BH01-0BA0**	**6ES7132-6BH01-0BA0**	**6ES7134-6GD01-0BA1**	**6ES7135-6HD00-0BA1**
ET200SP, IM155-6PN HF	ET200SP, DI16 ST	ET200SP, DO16 ST 0,5A	ET200SP, AI 4xI 2-/4-wire ST, Analoge Ingang Module	ET200SP, AQ 4xU/I ST, Analoge Uitgang Module
6ES7193-6AR00-0AA0	**6ES7193-6BP00-0BA0**	**6ES7193-6BP00-0BA0**	**6ES7193-6BP00-0BA0**	**6ES7193-6BP00-0BA1**
ET200SP, Bus Adapter PN RJ45	ET200SP, Universele Klemmen	ET200SP, Universele Klemmen	ET200SP, Universele Klemmen	ET200SP, Universele Klemmen
PLC kaart configuratie Positie 1	PLC kaart configuratie Positie 1	PLC kaart configuratie Positie 1	PLC kaart configuratie Positie 1	PLC kaart configuratie Positie 1

PLC PLC	<Opdrachtgever>	Waterschap Aa en Maas	PLC-rackaanzicht remote, doorlopend potentiaal	**+PLC.SUB**
PLC.SUB	<Projectbeschrijving>			Aa en Maas macroproject V1.5
Revisiegegevens:	DATUM 05.jan.2023			Pagina 2002

Genereren 24VDC stuurspanning, inclusief 24VDC groep voor PLC IO
Variant A

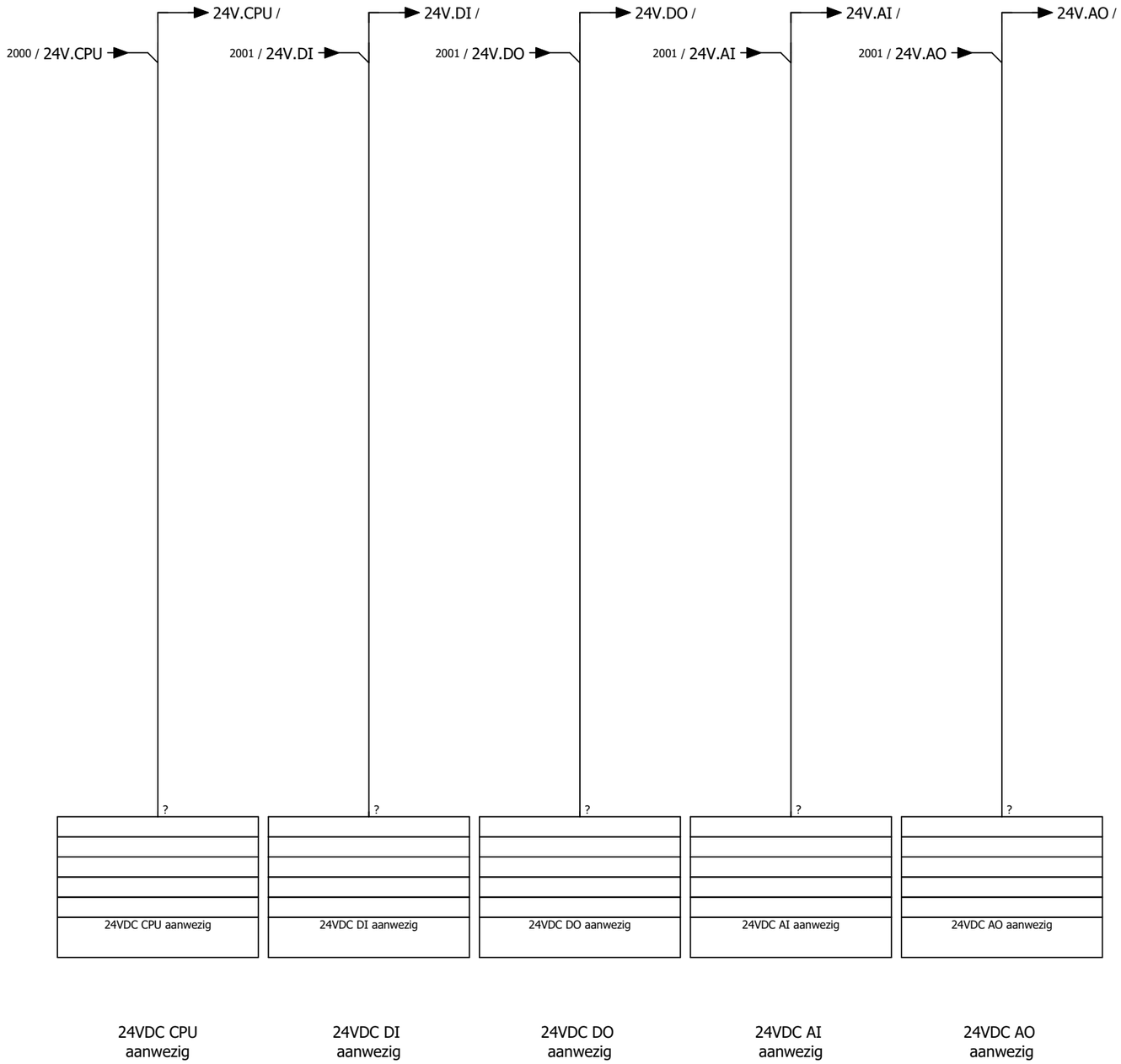

Artikeldata
Voorkeur Aa en Maas

24V CPU: Aanwezig
24V DI: Aanwezig
24V DO: Aanwezig
24V AI: Aanwezig
24V AO: Aanwezig

2002

+NS/20

PLC PLC	<Opdrachtgever>	Waterschap Aa en Maas	24VDC Stuurspanning PLC IO	**+PLC.SUB**	
PLC.SUB	<Projectbeschrijving>			Aa en Maas macroproject V1.5	Pagina 2003
Revisiegegevens:	DATUM 12.jan.2023				

Aa en Maas\Noodstop\Noodstop circuit
Uitgaand veld 400VAC
Variant A

MMER
NVOER

20 / 24V
20 / 0V
24V / 20
0V / 20

-X4 ?

24V.NS / 21

Voeg hier de verbreekcontacten in van de relais welke de hoofd/stuurstroom uitschakeld. Voor controle op de reset loop.

-?K? 11 12

-20S2 ? ?

Aa en Maas\Noodstop\Noodstop schakelaar
Uitgaand veld 400VAC (Extern)
Variant B

Artikeldata
Voorkeur Aa en Maas
Configuratie

-X2 ? -X2 ?

+VELD-20S4

Artikeldata
Voorkeur Aa en Maas
Configuratie

Aa en Maas\Noodstop\Noodstop schakelaar
Intern
Variant A

+VELD-20S4.1

Maak hier strengen van noodstop schakelaars. Geef bij iedere schakelaar de locatie (inbouwplaats) op.

-20K0

/21

-20K1 -K1 -K1 -K1 -K1

Noodstop circuit
<NoodstopCircuit> Voeding

Noodstop circuit
<NoodstopCircuit> reset

Noodstop circuit
<NoodstopCircuit>
noodstop schakelaars

Verwerk de contacten (aantal is afhankelijk van type noodstoprelais) van het noodstoprelais in de schakelingen die spanningsloos / onderbroken moeten worden.

Proces afhankelijke informatie

Artikeldata
Voorkeur Aa en Maas

+PLC.SUB/2003

21

NS Noodstop circuit	<Opdrachtgever>	Waterschap Aa en Maas	Noodstop circuit	+NS	
	<Projectbeschrijving>			Aa en Maas macroproject V1.5	Pagina 20
Revisiegegevens:	DATUM 12.jan.2023				

KERING NUMMER
DI

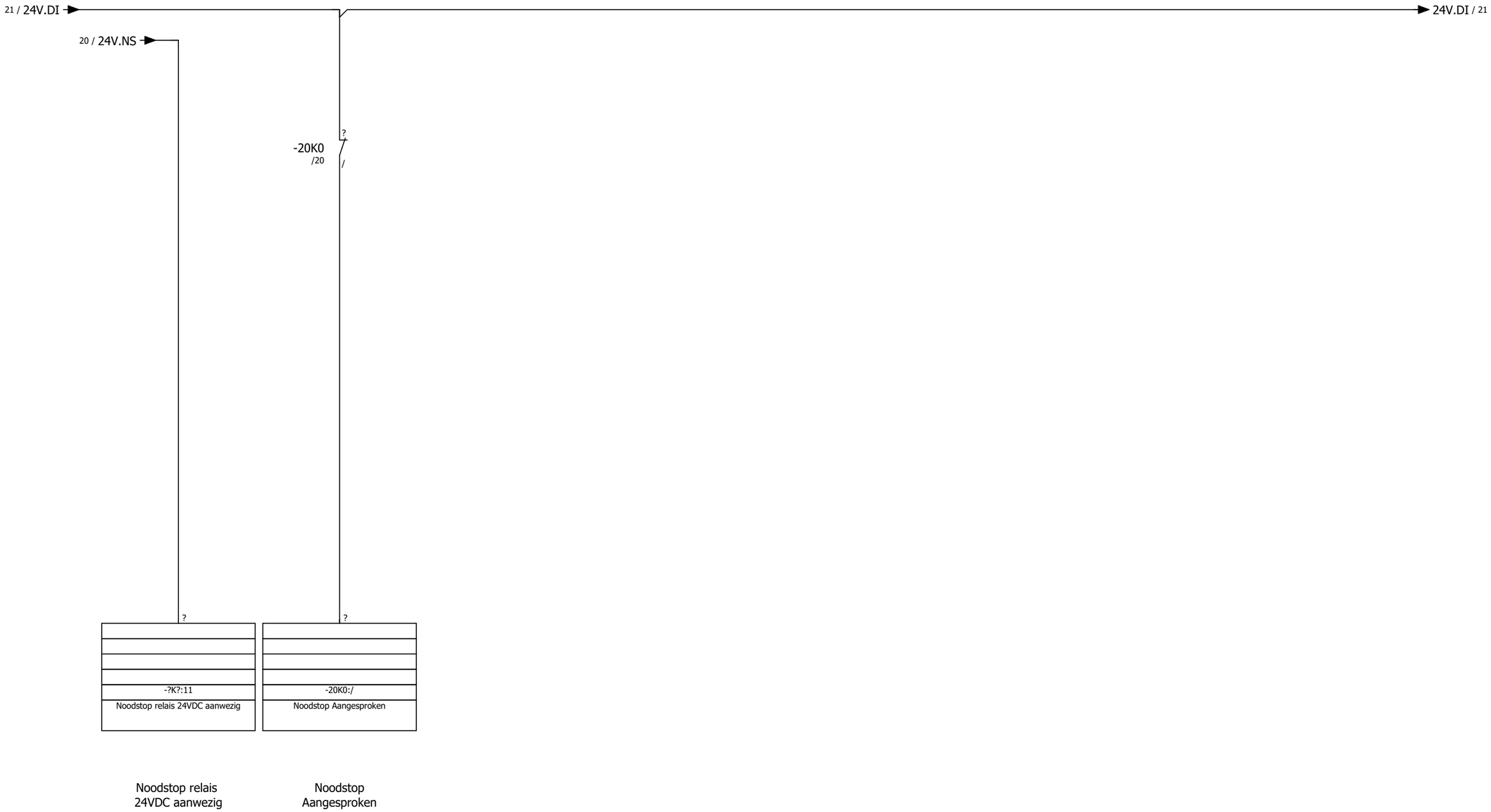

+M.VAR.AUH/210

NS **Noodstop circuit**	<Opdrachtgever>	Waterschap Aa en Maas	Noodstop circuit IO	**+NS**	
	<Projectbeschrijving>			Aa en Maas macroproject V1.5	Pagina 21
Revisiegegevens:	DATUM 12.dec.2022				

Single line / enkellijnig schema motor aan-uit (handmatig en PLC)
Variant A

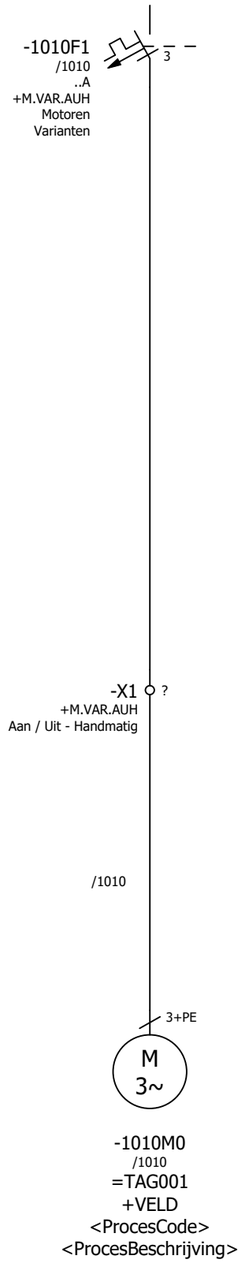

Kruisverwijs ieder symbool met
bijbehorend meerlijnig schema

+NS/21

M	Motoren	<Opdrachtgever>	Waterschap Aa en Maas	Single line motor	**+M.VAR.AUH**
M.VAR	Varianten	<Projectbeschrijving>			
M.VAR.AUH	Aan / Uit - Handmatig				Aa en Maas macroproject V1.5
Revisiegegevens:		DATUM 12.dec.2022			Pagina 210

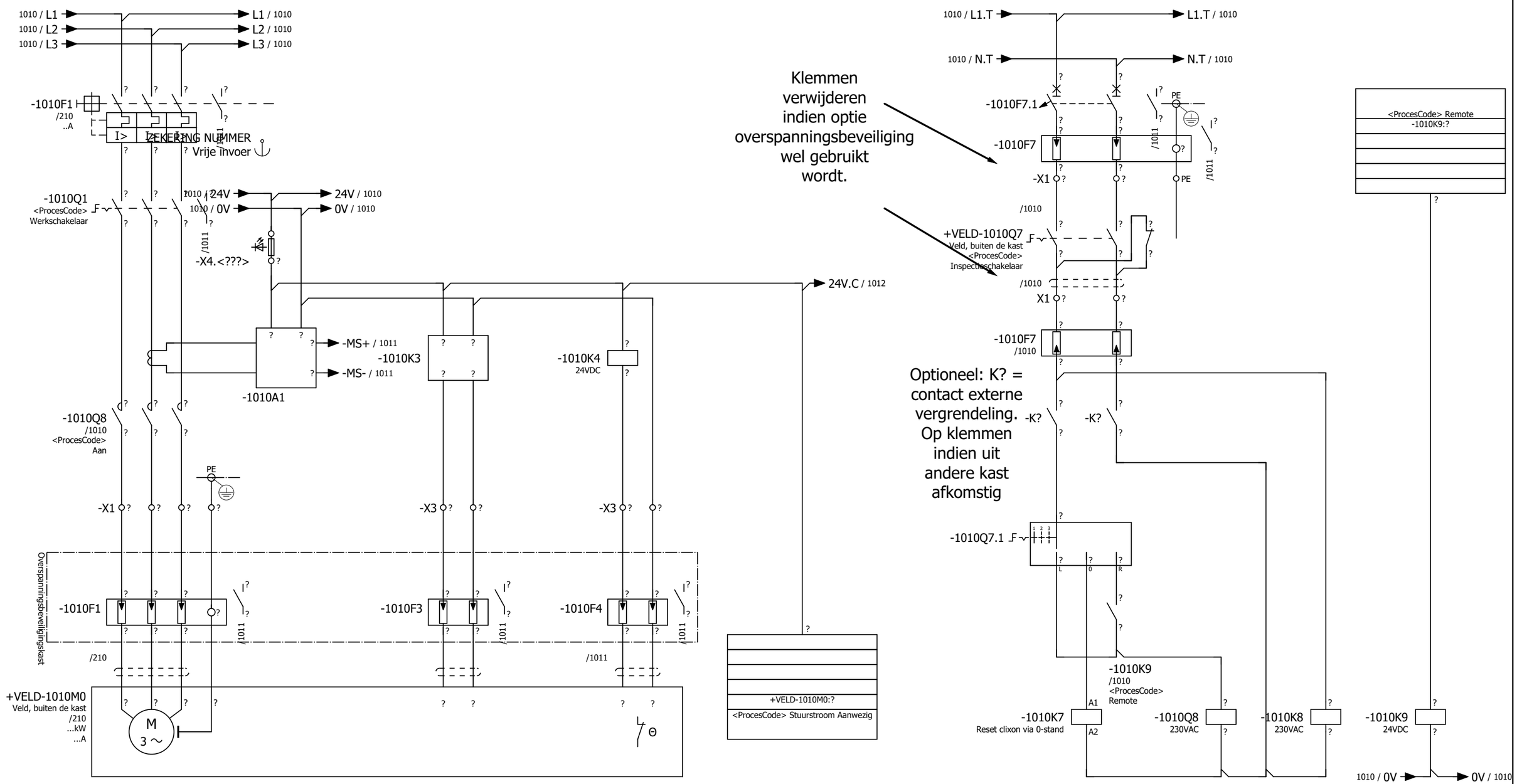

Proces afhankelijke informatie

Artikeldata
Voorkeur Aa en Maas

Optie: overspanningsbeveiliging
Optie: werkschakelaar
Optie: inspectieschakelaar
Optie: motorstroom
Optie: clixon
Optie: water in olie

Verbreekcontact nog naar veiligheidsrelais bij noodstop en/of obstakelbeveiliging!

210

1011

M	Motoren	<Opdrachtgever>	Waterschap Aa en Maas	Motoren, Aan / uit - Handmatig	+M.VAR.AUH
M.VAR	Varianten	<Projectbeschrijving>			=TAG001
M.VAR.AUH	Aan / Uit - Handmatig				Aa en Maas macroproject V1.5
Revisiegegevens:		DATUM 05.jan.2023			Pagina 1010

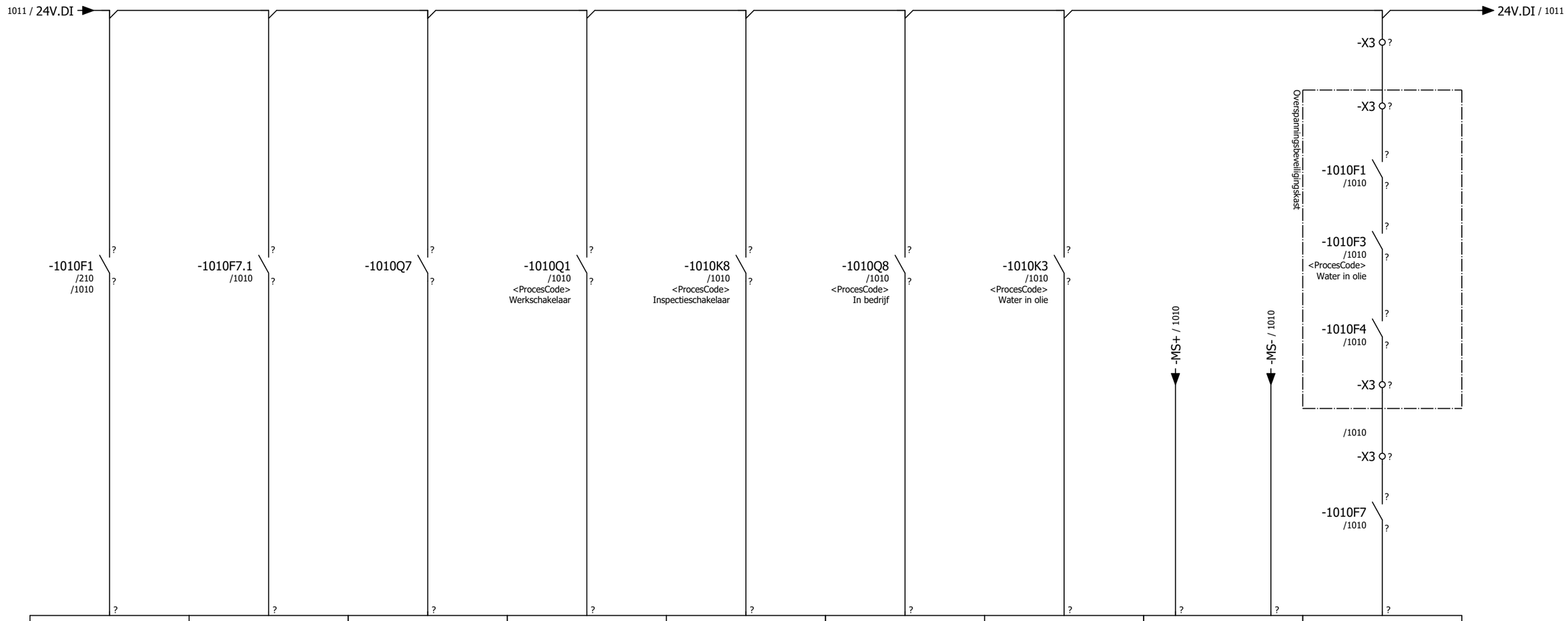

-1010F1:?	-1010F7.1:?	-1010Q7:?	-1010Q1:?	-1010K8:?	-1010Q8:?	-1010K3:?	-1010A1:?	-1010F7:?
<ProcesCode> Hoofdstroom Aanwezig	<ProcesCode> Stuurtstroom Aanwezig	<ProcesCode> Remote	<ProcesCode> Werkschakelaar aanwezig	<ProcesCode> Inspectieschakelaar aanwezig	<ProcesCode> In bedrijf	<ProcesCode> Water in olie aanwezig	<ProcesCode> Motorstroom	<ProcesCode> Overspanningsbeveiliging in orde

<ProcesCode> Hoofdstroom Aanwezig | <ProcesCode> Stuurtstroom Aanwezig | <ProcesCode> Remote | <ProcesCode> Werkschakelaar aanwezig | <ProcesCode> Inspectieschakelaar aanwezig | <ProcesCode> In bedrijf | <ProcesCode> Water in olie aanwezig | <ProcesCode> Motorstroom | <ProcesCode> Motorstroom | <ProcesCode> Overspanningsbeveiliging in orde

Proces afhankelijke informatie

Artikeldata
Voorkeur Aa en Maas

Optie: werkschakelaar
Optie: inspectieschakelaar
Optie: bedrijfsmelding

Optie: water in olie
Optie: motorstroom

Optie: Overspanningsbeveiliging

M	Motoren	<Opdrachtgever>	Waterschap Aa en Maas	Motoren, Aan / uit - Handmatig	+M.VAR.AUH
M.VAR	Varianten	<Projectbeschrijving>			=TAG001
M.VAR.AUH	Aan / Uit - Handmatig				Aa en Maas macroproject V1.5
Revisiegegevens:		DATUM 12.jan.2023			Pagina 1011

ZEKERING NUMMER
Vrije invoer

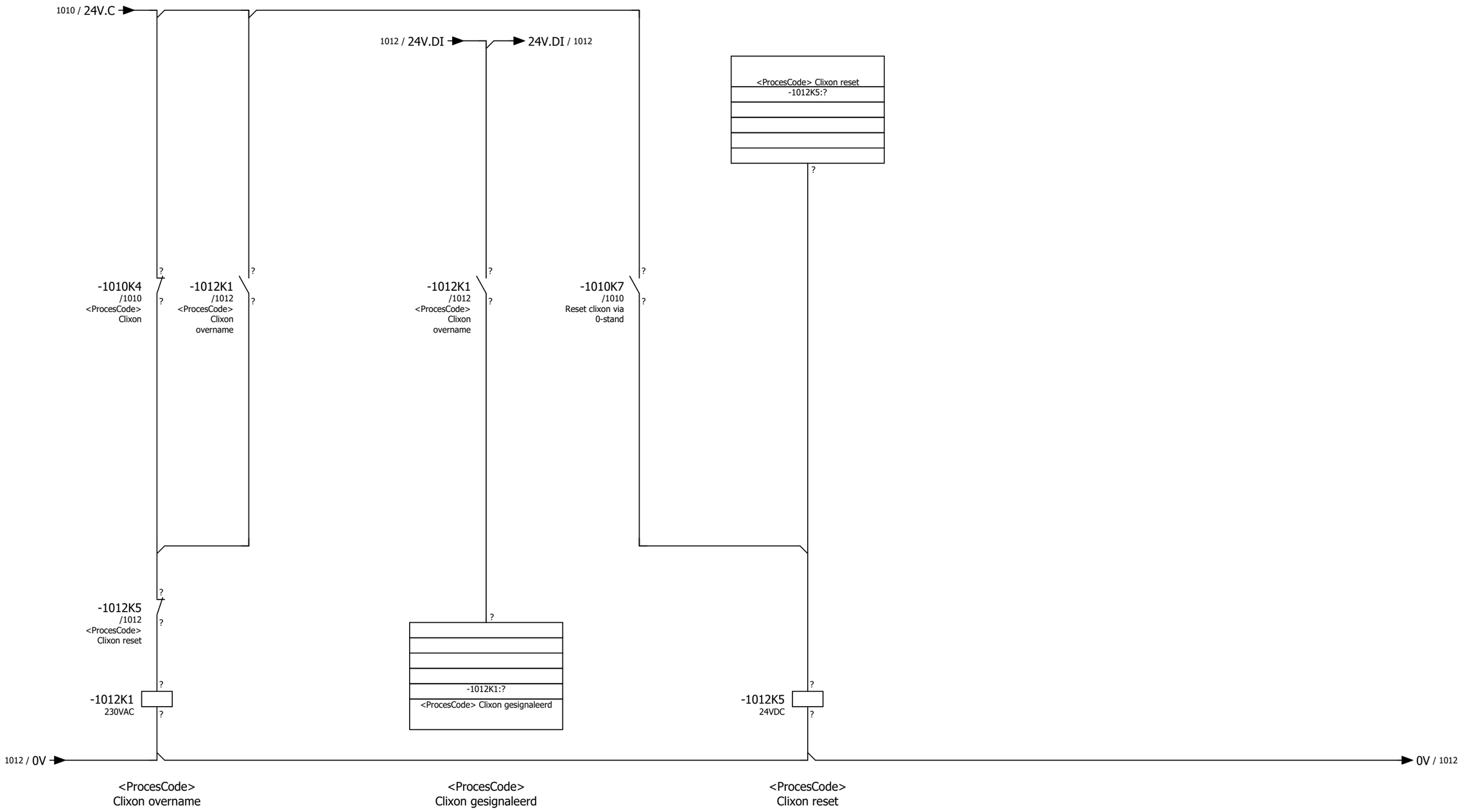

Proces afhankelijke informatie

Optie: Clixon

? /1012

? /1012

? /1012

Artikeldata
Voorkeur Aa en Maas

1011

+.VAR.AUP/1010

M	**Motoren**	<Opdrachtgever>	Waterschap Aa en Maas	Motoren, Aan / uit - Handmatig, Clixon	**+M.VAR.AUH** / **=TAG001**
M.VAR	**Varianten**	<Projectbeschrijving>			
M.VAR.AUH	**Aan / Uit - Handmatig**				Aa en Maas macroproject V1.5 / Pagina 1012
Revisiegegevens:		DATUM 05.jan.2023			

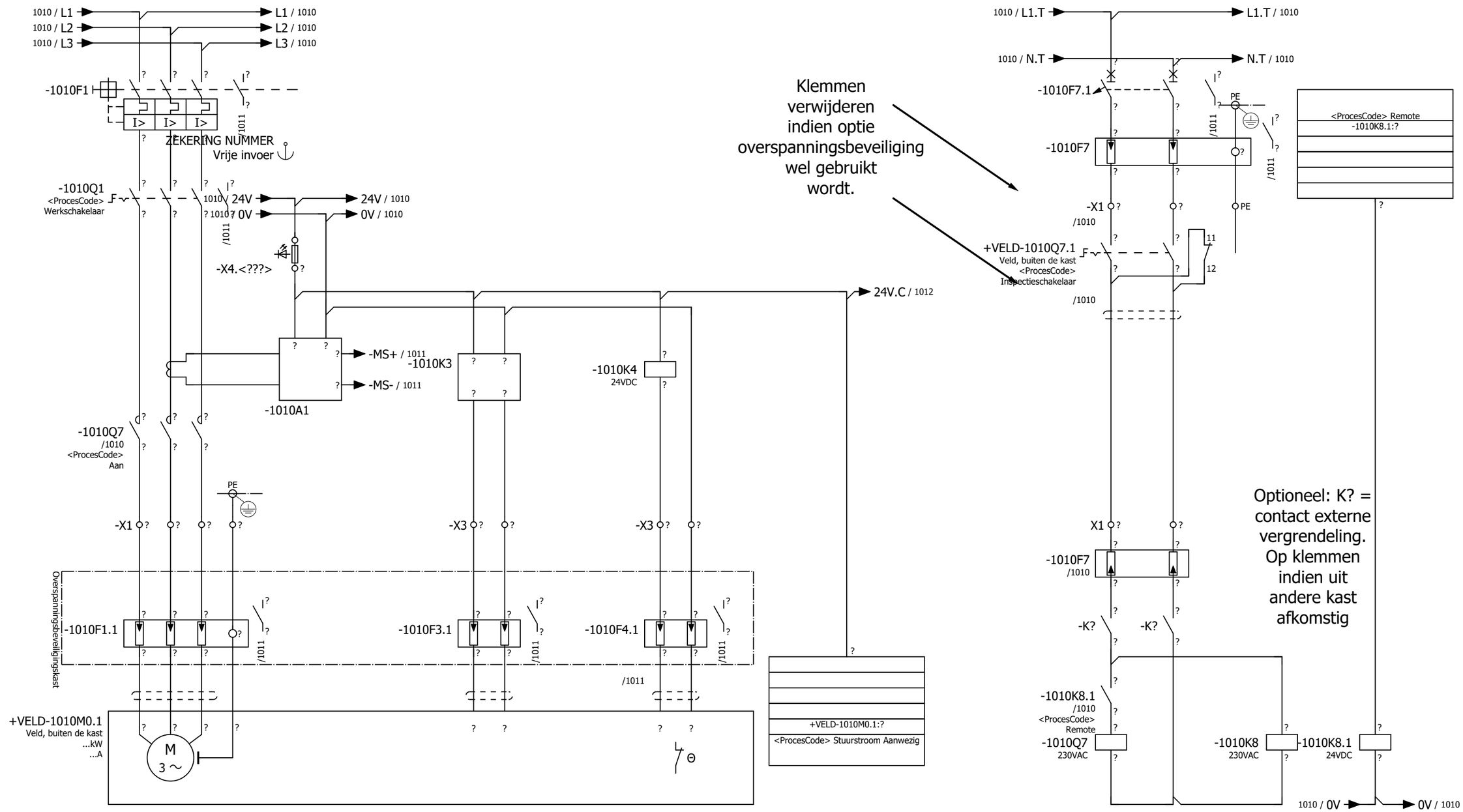

Proces afhankelijke informatie

Artikeldata
Voorkeur Aa en Maas

Optie: overspanningsbeveiliging
Optie: werkschakelaar
Optie: inspectieschakelaar
Optie: motorstroom
Optie: water in olie
Optie: clixon

Verbreekcontact nog naar veiligheidsrelais bij noodstop en/of obstakelbeveiliging!

+.VAR.AUH/1012

1011

M	Motoren	<Opdrachtgever>	Waterschap Aa en Maas	Motoren, Aan / uit - PLC	+M.VAR.AUP	=TAG001
M.VAR	Varianten	<Projectbeschrijving>			
M.VAR.AUP	Aan / Uit - PLC				Aa en Maas macroproject V1.5	Pagina 1010
Revisiegegevens:		DATUM 05.jan.2023			

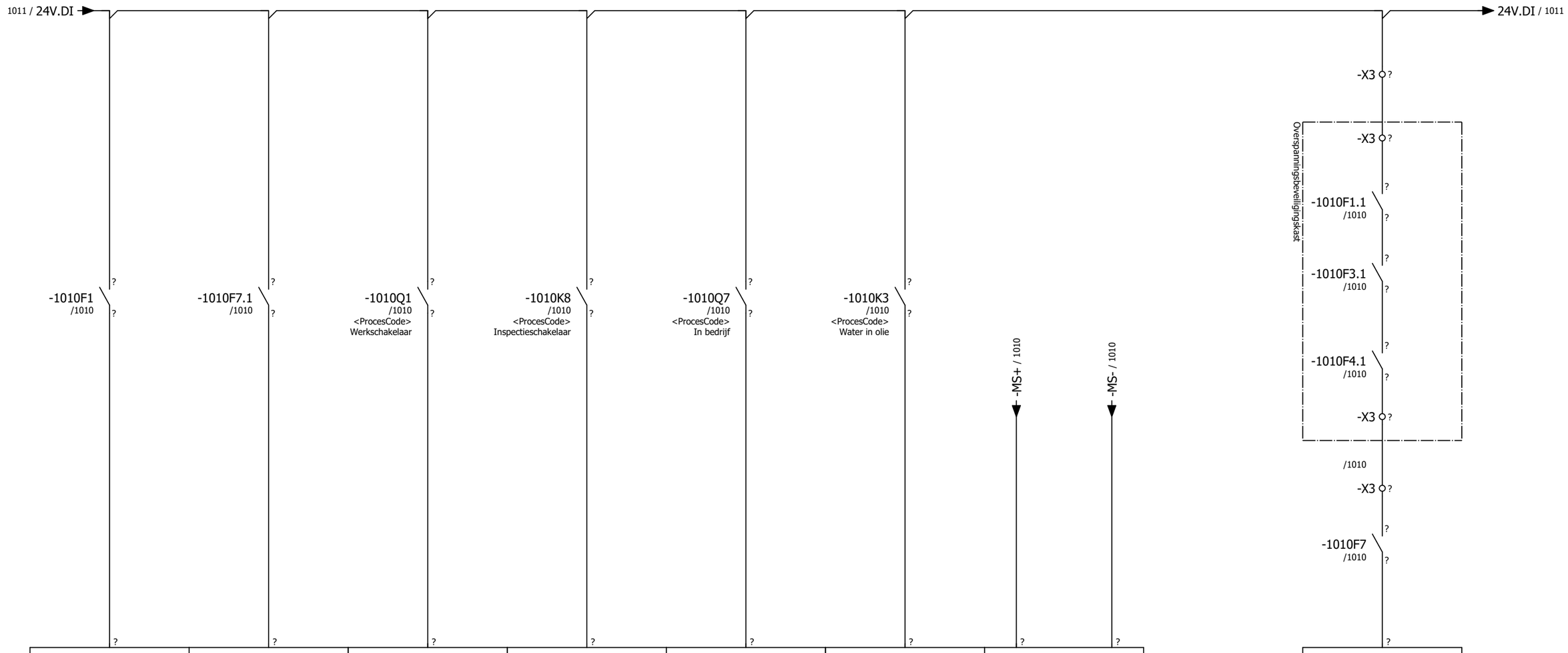

-1010F1:?	-1010F7.1:?	-1010Q1:?	-1010K8:?	-1010Q7:?	-1010K3:?	-1010A1:?
<ProcesCode> Hoofdstroom Aanwezig	<ProcesCode> Stuurstroom Aanwezig	<ProcesCode> Werkschakelaar aanwezig	<ProcesCode> Inspectieschakelaar aanwezig	<ProcesCode> In bedrijf	<ProcesCode> Water in olie aanwezig	<ProcesCode> Motorstroom

-1010F7:?
<ProcesCode> Overspanningsbeveiliging in orde

<ProcesCode> Hoofdstroom Aanwezig

<ProcesCode> Stuurstroom Aanwezig

<ProcesCode> Werkschakelaar aanwezig

<ProcesCode> Inspectieschakelaar aanwezig

<ProcesCode> In bedrijf

<ProcesCode> Water in olie aanwezig

<ProcesCode> Motorstroom

<ProcesCode> Motorstroom

<ProcesCode> Overspanningsbeveiliging in orde

Proces afhankelijke informatie

Artikeldata Voorkeur Aa en Maas

Optie: werkschakelaar

Optie: inspectieschakelaar

Optie: bedrijfsmelding

Optie: water in olie

Optie: motorstroom

M	Motoren	<Opdrachtgever>	Waterschap Aa en Maas	Motoren, Aan / uit - PLC	+M.VAR.AUP
M.VAR	Varianten	<Projectbeschrijving>			=TAG001
M.VAR.AUP	Aan / Uit - PLC				Aa en Maas macroproject V1.5
Revisiegegevens:		DATUM 12.jan.2023			Pagina 1011

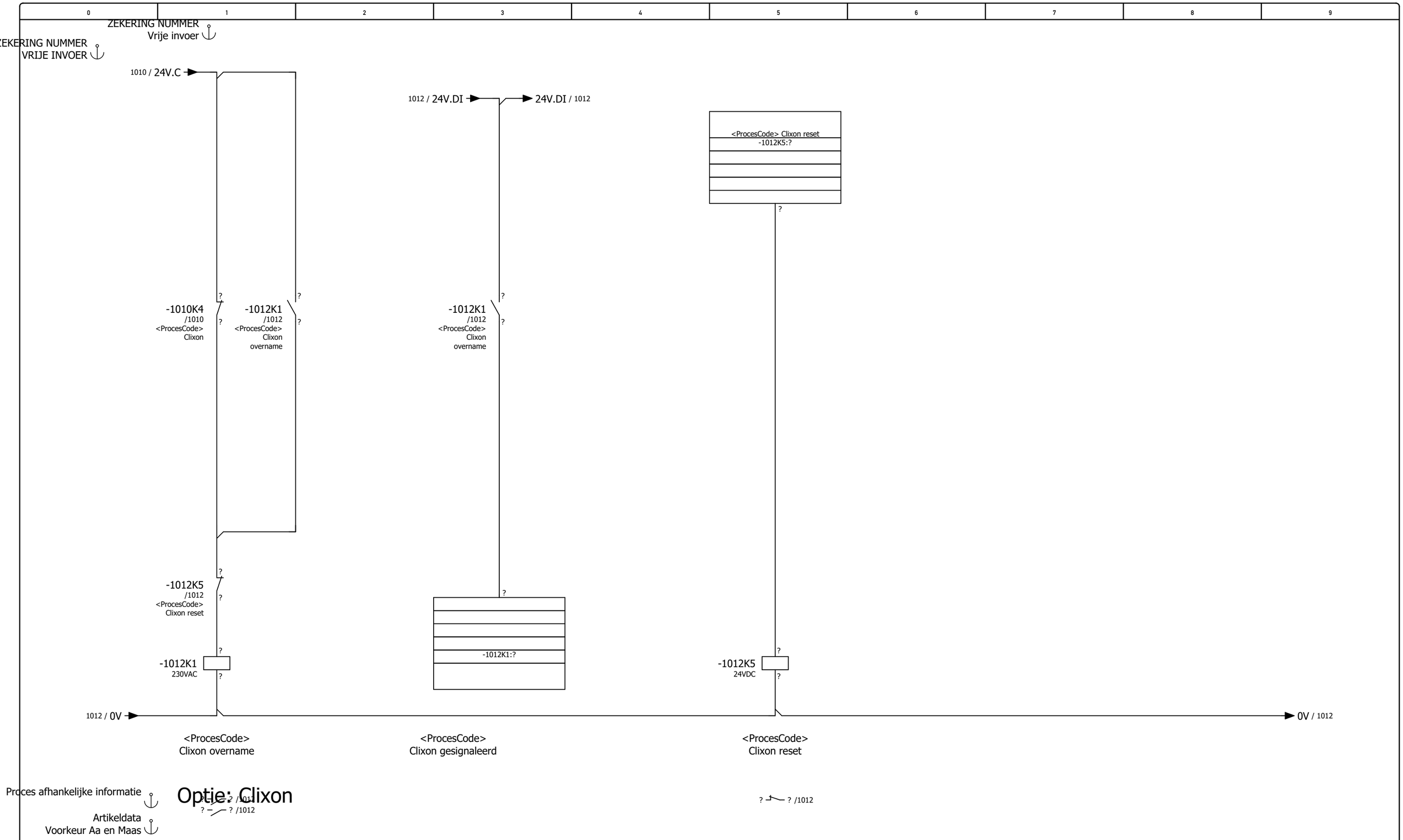

M	Motoren	<Opdrachtgever>	Waterschap Aa en Maas	Motoren, Aan / uit - PLC, Clixon	+M.VAR.AUP
M.VAR	Varianten	<Projectbeschrijving>			=TAG001
M.VAR.AUP	Aan / Uit - PLC				Aa en Maas macroproject V1.5
Revisiegegevens:		DATUM 05.jan.2023			Pagina 1012

Single line / enkellijnig schema motor frequentieregelaar
Variant A

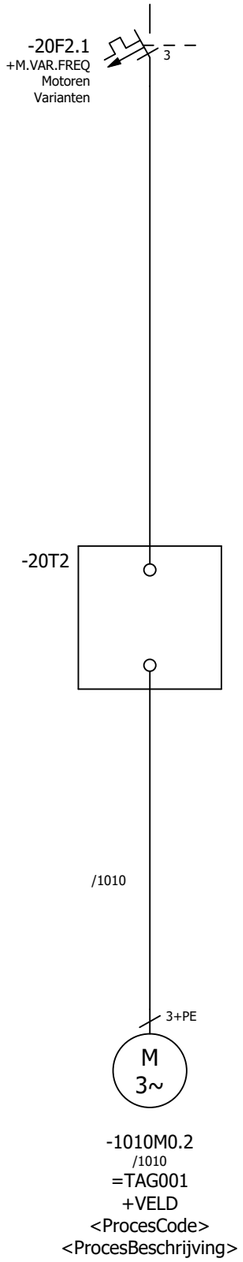

Kruisverwijs ieder symbool met
bijbehorend meerlijnig schema

M	Motoren	<Opdrachtgever>	Waterschap Aa en Maas	Single line motor, Frequentieregelaar	**+M.VAR.FREQ**
M.VAR	Varianten	<Projectbeschrijving>			Aa en Maas macroproject V1.5
M.VAR.FREQ	Frequentieregelaar				Pagina 210
Revisiegegevens:		DATUM 12.dec.2022			

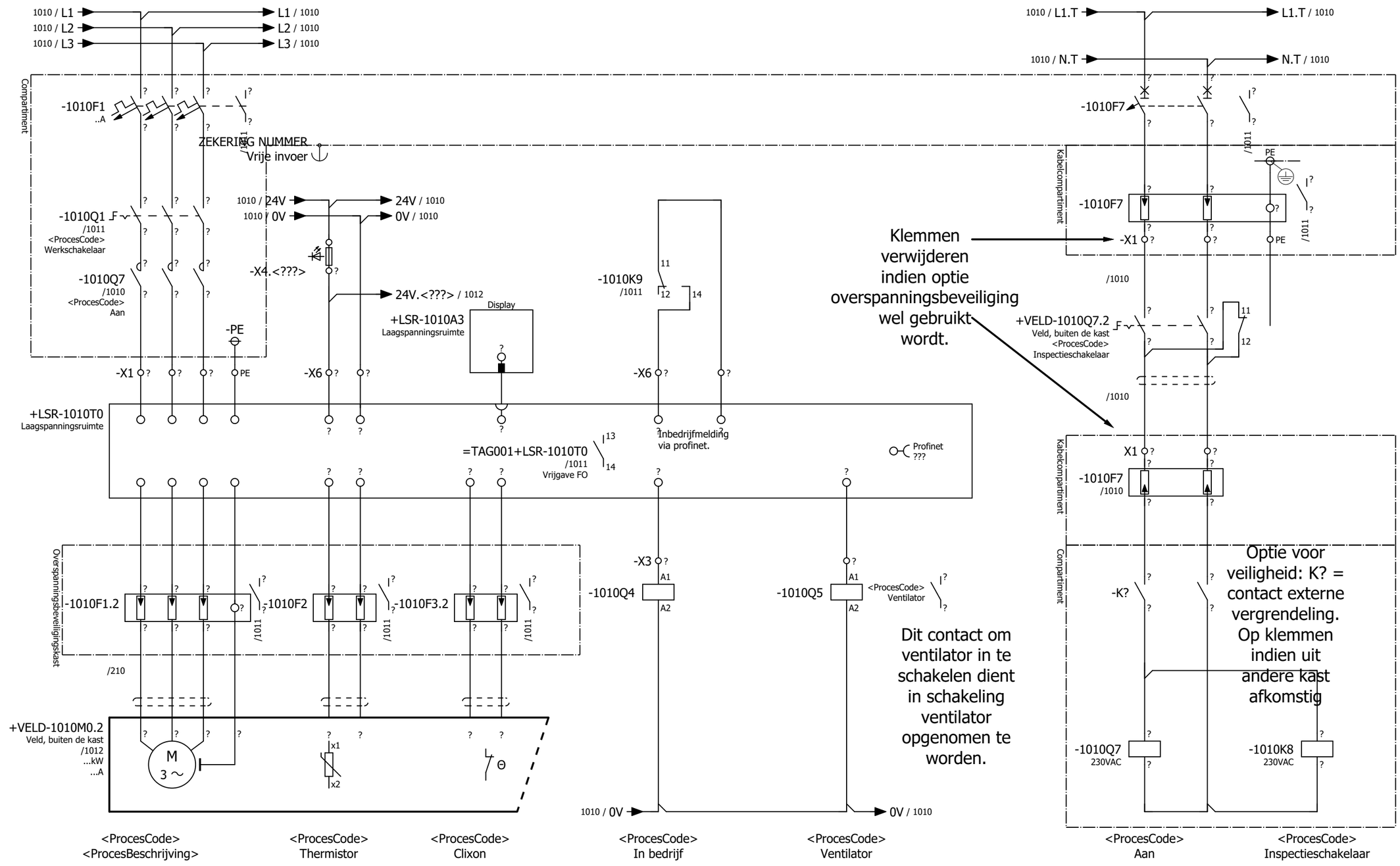

Proces afhankelijke informatie

Artikeldata
Voorkeur Aa en Maas

Optie: overspanningsbeveiliging
Optie: werkschakelaar
Optie: inspectieschakelaar
Optie: bedrijfsmelding

Optie: clixon
Optie: externe ventilator
Optie: compartimenten verdeler
Optie: bedrijfsmelding (Profinet)

Optie: vrijgave FO

210

1011

M	Motoren	<Opdrachtgever>	Waterschap Aa en Maas	Motoren, Frequentieregelaar	+M.VAR.FREQ	=TAG001
M.VAR	Varianten	<Projectbeschrijving>				
M.VAR.FREQ	Frequentieregelaar				Aa en Maas macroproject V1.5	Pagina 1010
Revisiegegevens:		DATUM 12.jan.2023				

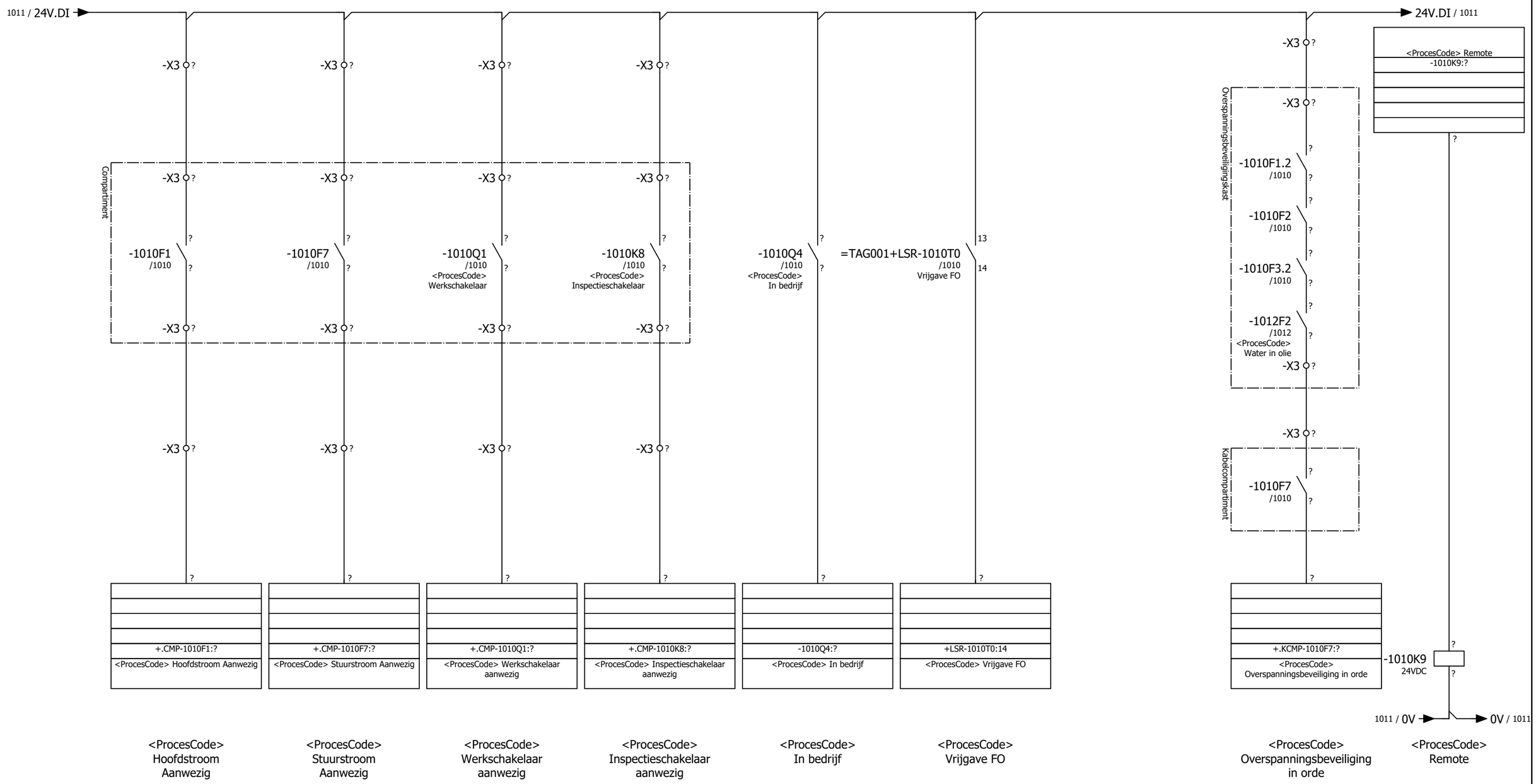

Proces afhankelijke informatie

Artikeldata
Voorkeur Aa en Maas

Optie: werkschakelaar
Optie: inspectieschakelaar

Optie: bedrijfsmelding
Optie: vrijgave FO
Optie: compartimenten verdeler

1010

1012

M	Motoren	<Opdrachtgever>	Waterschap Aa en Maas	Motoren, Frequentieregelaar	+M.VAR.FREQ	=TAG001
M.VAR	Varianten	<Projectbeschrijving>			Aa en Maas macroproject V1.5	Pagina 1011
M.VAR.FREQ	Frequentieregelaar					
Revisiegegevens:		DATUM 12.jan.2023				

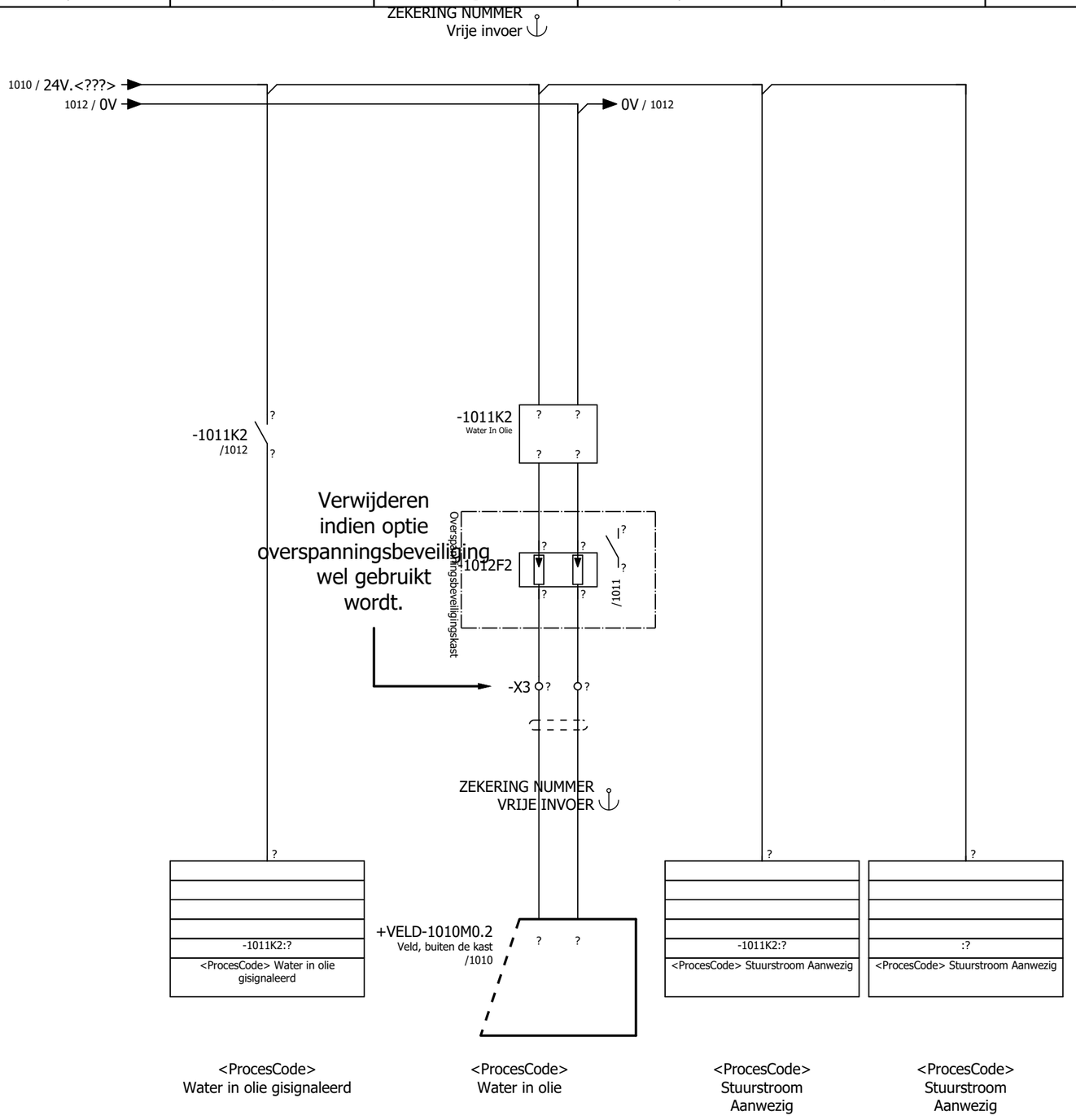

Proces afhankelijke informatie

Artikeldata
Voorkeur Aa en Maas

Optie: overspanningsbeveiliging

Optie: water in olie

1011

+.VAR.SOFT/1010

M	**Motoren**	<Opdrachtgever>	Waterschap Aa en Maas	Motoren, Frequentieregelaar Water in olie	**+M.VAR.FREQ** / **=TAG001**
M.VAR	**Varianten**	<Projectbeschrijving>			
M.VAR.FREQ	**Frequentieregelaar**				Aa en Maas macroproject V1.5 / Pagina 1012
Revisiegegevens:		DATUM 05.jan.2023			

Deze variant is niet mogelijk en wordt niet uitgewerkt.

+.VAR.FREQ/1012

+.VAR.PACK/210

Single line / enkellijnig schema package unit
Variant A

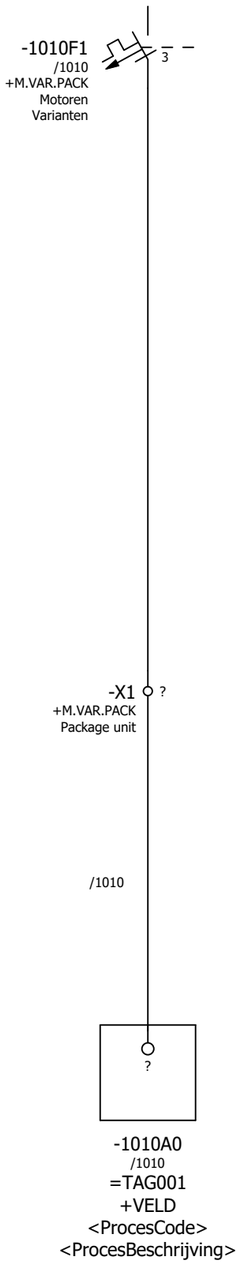

Kruisverwijs ieder symbool met
bijbehorend meerlijnig schema

M	**Motoren**	<Opdrachtgever>	Waterschap Aa en Maas	Single line package unit	**+M.VAR.PACK**
M.VAR	**Varianten**	<Projectbeschrijving>			Aa en Maas macroproject V1.5
M.VAR.PACK	**Package unit**				Pagina 210
Revisiegegevens:		DATUM 12.dec.2022			

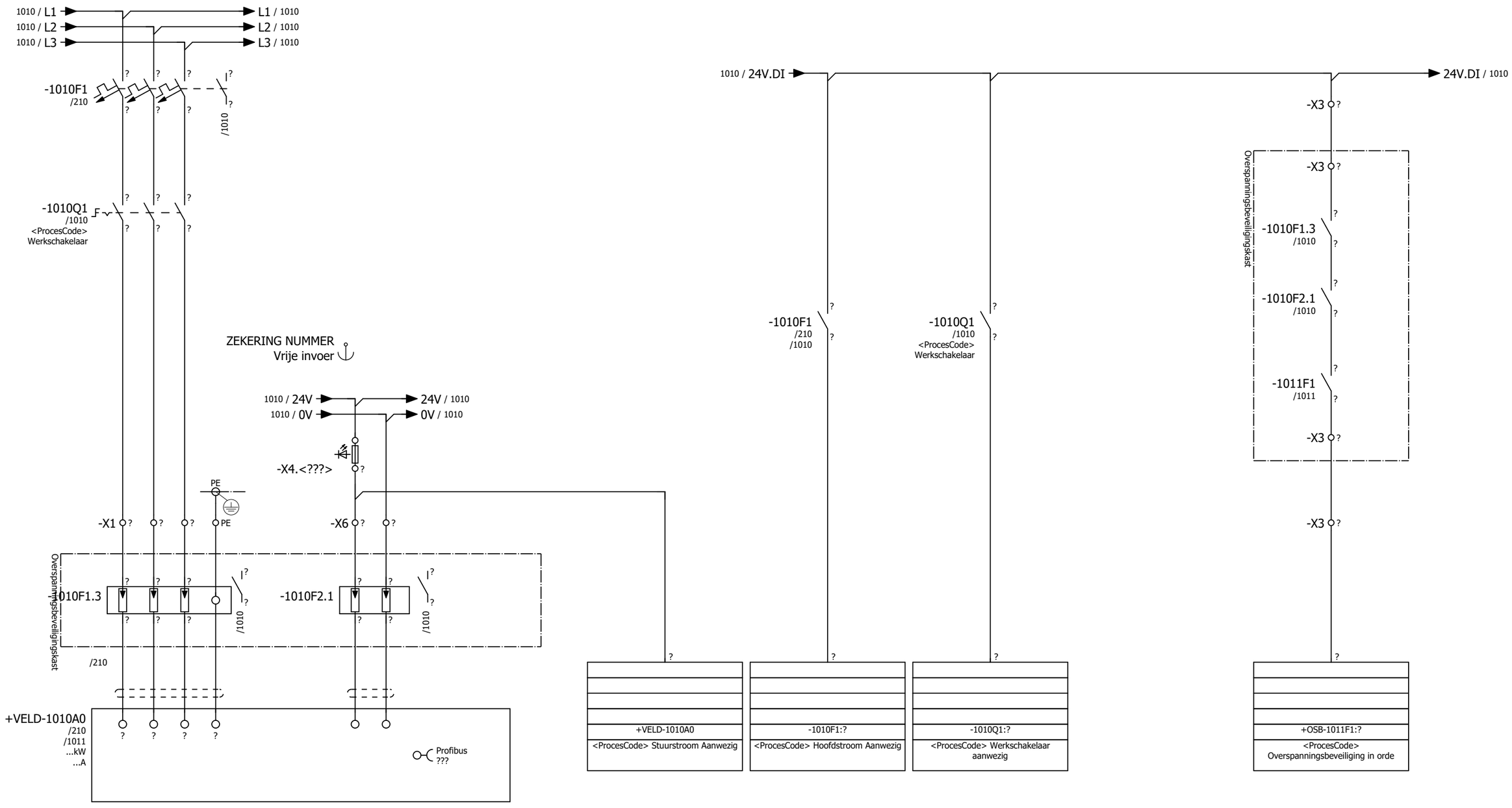

Proces afhankelijke informatie

Artikeldata
Voorkeur uitvoerder

Optie: overspanningsbeveiliging
Optie: bus aansluiting (verplicht indien proces gerelateerd)
Optie: 24VDC Voeding

M Motoren	<Opdrachtgever>	Waterschap Aa en Maas	Motoren, Package unit	+M.VAR.PACK	=TAG001
M.VAR Varianten	<Projectbeschrijving>				
M.VAR.PACK Package unit				Aa en Maas macroproject V1.5	Pagina 1010
Revisiegegevens:	DATUM 12.jan.2023				

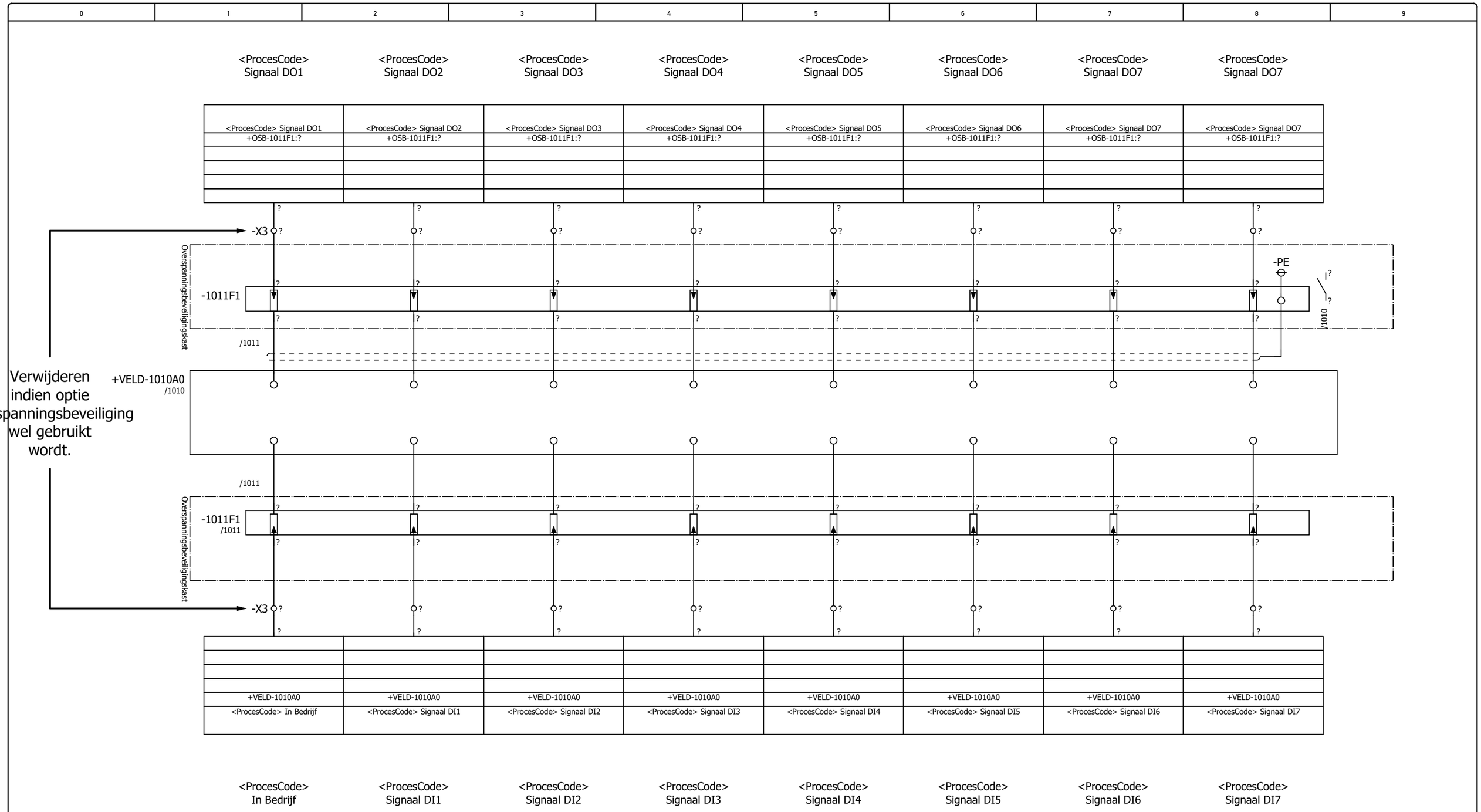

Proces afhankelijke informatie

Artikeldata
Voorkeur Aa en Maas

Optie: overspanningsbeveiliging
Pagina komt te vervallen indien bus optie actief

Optie: DO1	Optie: DO2	Optie: DO3	Optie: DO4	Optie: DO5	Optie: DO6	Optie: DO7	Optie: DO8
Optie: DI1	Optie: DI2	Optie: DI3	Optie: DI4	Optie: DI5	Optie: DI6	Optie: DI7	Optie: DI8

1010 +.VAR.VG/210

M	Motoren	<Opdrachtgever>	Waterschap Aa en Maas	Motoren, Package unit	+M.VAR.PACK	=TAG001
M.VAR	Varianten	<Projectbeschrijving>			Aa en Maas macroproject V1.5	Pagina 1011
M.VAR.PACK	Package unit					
Revisiegegevens:		DATUM 05.jan.2023				

Single line / enkellijnig schema voedingsgroep
Variant A

M	Motoren	<Opdrachtgever>	Waterschap Aa en Maas	Single line motor	+M.VAR.VG	
M.VAR	Varianten	<Projectbeschrijving>			Aa en Maas macroproject V1.5	Pagina 210
M.VAR.VG	Voedingsgroep					
Revisiegegevens:		DATUM 12.dec.2022				

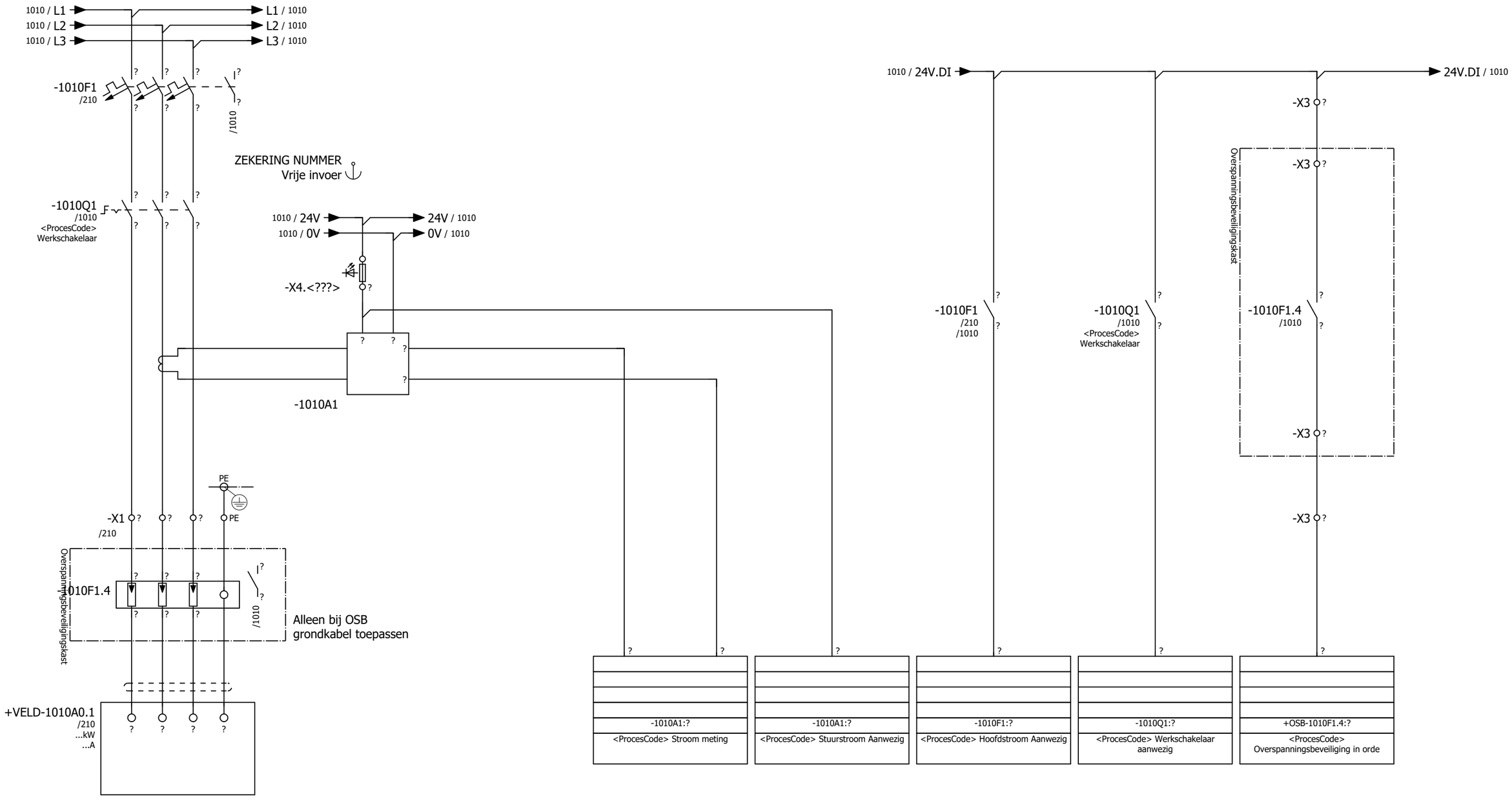

<ProcesCode>
<ProcesBeschrijving>

<ProcesCode>
Stroom meting

<ProcesCode>
Stroom meting

<ProcesCode>
Stuurstroom
Aanwezig

<ProcesCode>
Hoofdstroom
Aanwezig

<ProcesCode>
Werkschakelaar
aanwezig

<ProcesCode>
Overspanningsbeveiliging
in orde

Proces afhankelijke informatie

Artikeldata
Voorkeur uitvoerder

Optie: overspanningsbeveiliging

Optie: werkschakelaar

M	**Motoren**	<Opdrachtgever>	Waterschap Aa en Maas	Voedingsgroep	**+M.VAR.VG** / **=TAG001**
M.VAR	**Varianten**	<Projectbeschrijving>			Aa en Maas macroproject V1.5 / Pagina 1010
M.VAR.VG	**Voedingsgroep**				
Revisiegegevens:		DATUM 12.jan.2023			

Single line / enkellijnig schema afsluiter/klep elektrisch aangedreven, sturing via PLC
Variant A

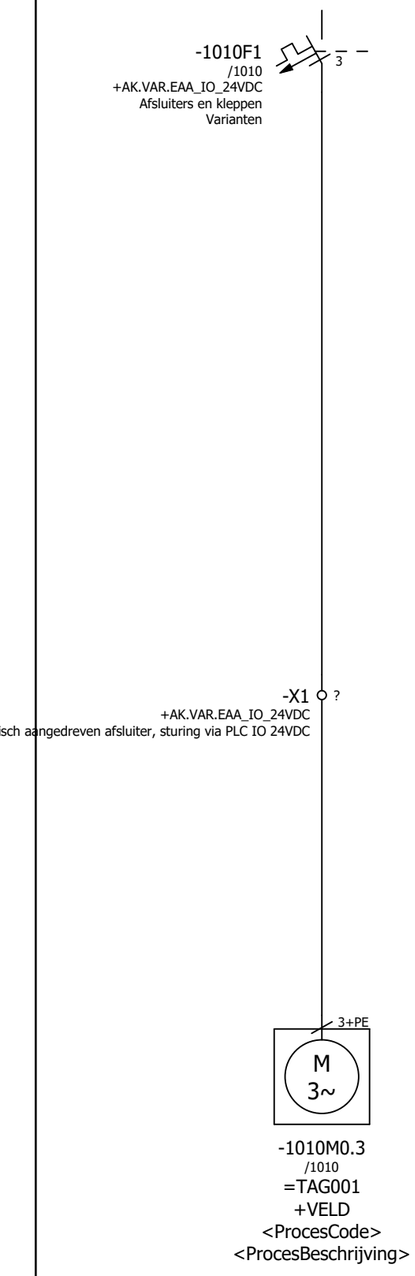

Kruisverwijs ieder symbool met
bijbehorend meerlijnig schema

+M.VAR.VG/1010

AK	**Afsluiters en kleppen**	<Opdrachtgever>	Waterschap Aa en Maas	Single line afsluiters en kleppen	**+AK.VAR.EAA_IO_24VDC**
AK.VAR	**Varianten**	<Projectbeschrijving>			
AK.VAR.EAA_IO	**Elektrisch aangedreven afsluiter, sturing via PLC IO 24VDC**				Aa en Maas macroproject V1.5
Revisiegegevens:		DATUM 12.dec.2022			Pagina 210

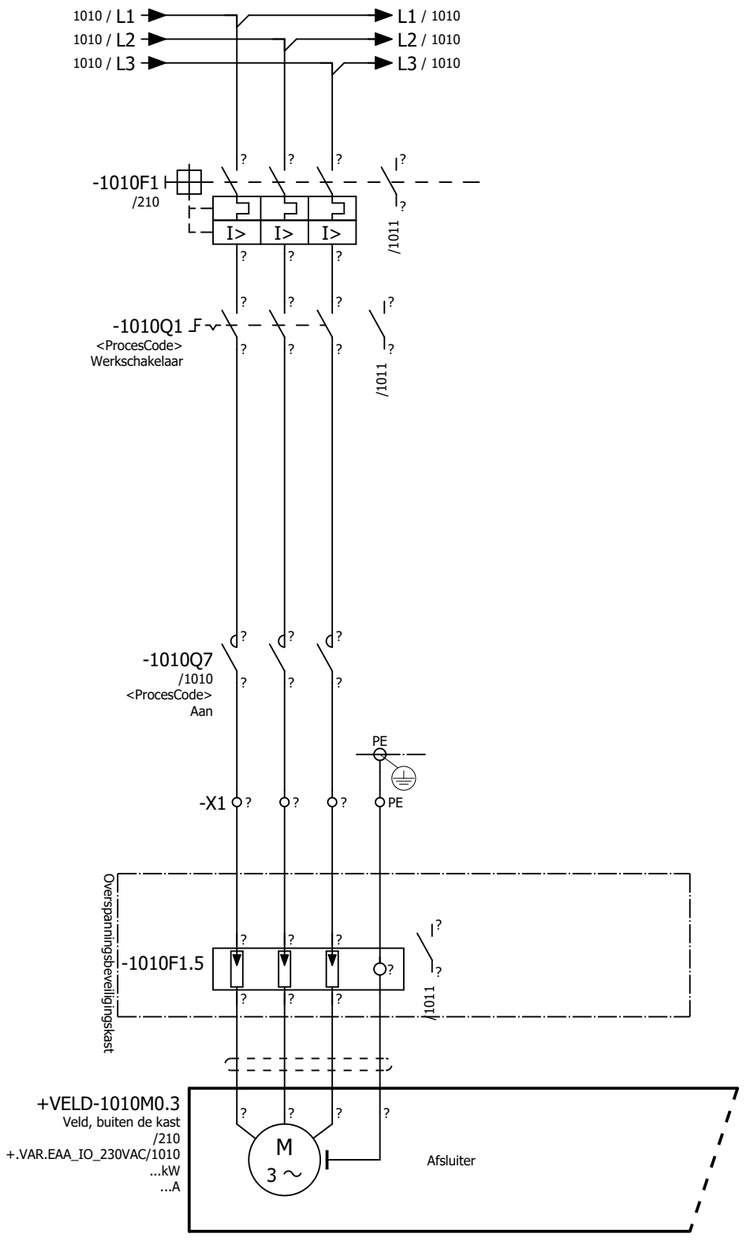

<ProcesCode>
<ProcesBeschrijving>

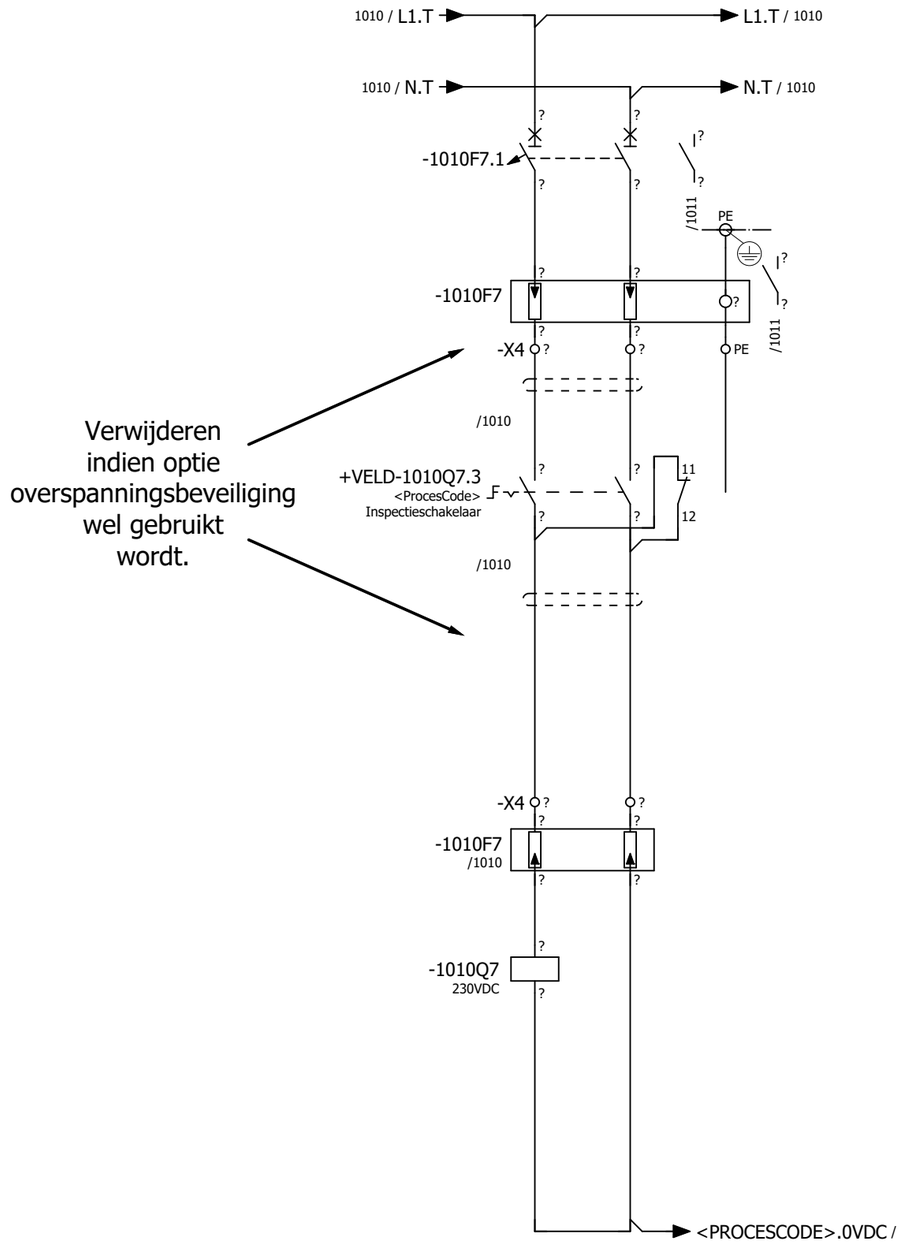

Verwijderen indien optie overspanningsbeveiliging wel gebruikt wordt.

<ProcesCode>
Aan

Proces afhankelijke informatie

Artikeldata
Voorkeur opdrachtnemer

Optie: overspanningsbeveiliging

Optie: werkschakelaar

? /1010
? /1010
? /1010
? /1011

210

1011

AK	**Afsluiters en kleppen**	<Opdrachtgever>	Waterschap Aa en Maas	Afsluiters en kleppen, Elektrisch aangedreven afsluiter, sturing via PLC IO	**+AK.VAR.EAA_IO_24VDC** / **=TAG001**
AK.VAR	**Varianten**	<Projectbeschrijving>			
AK.VAR.EAA_IO	**Elektrisch aangedreven afsluiter, sturing via PLC IO 24VDC**				Aa en Maas macroproject V1.5
Revisiegegevens:		DATUM 05.jan.2023			Pagina 1010

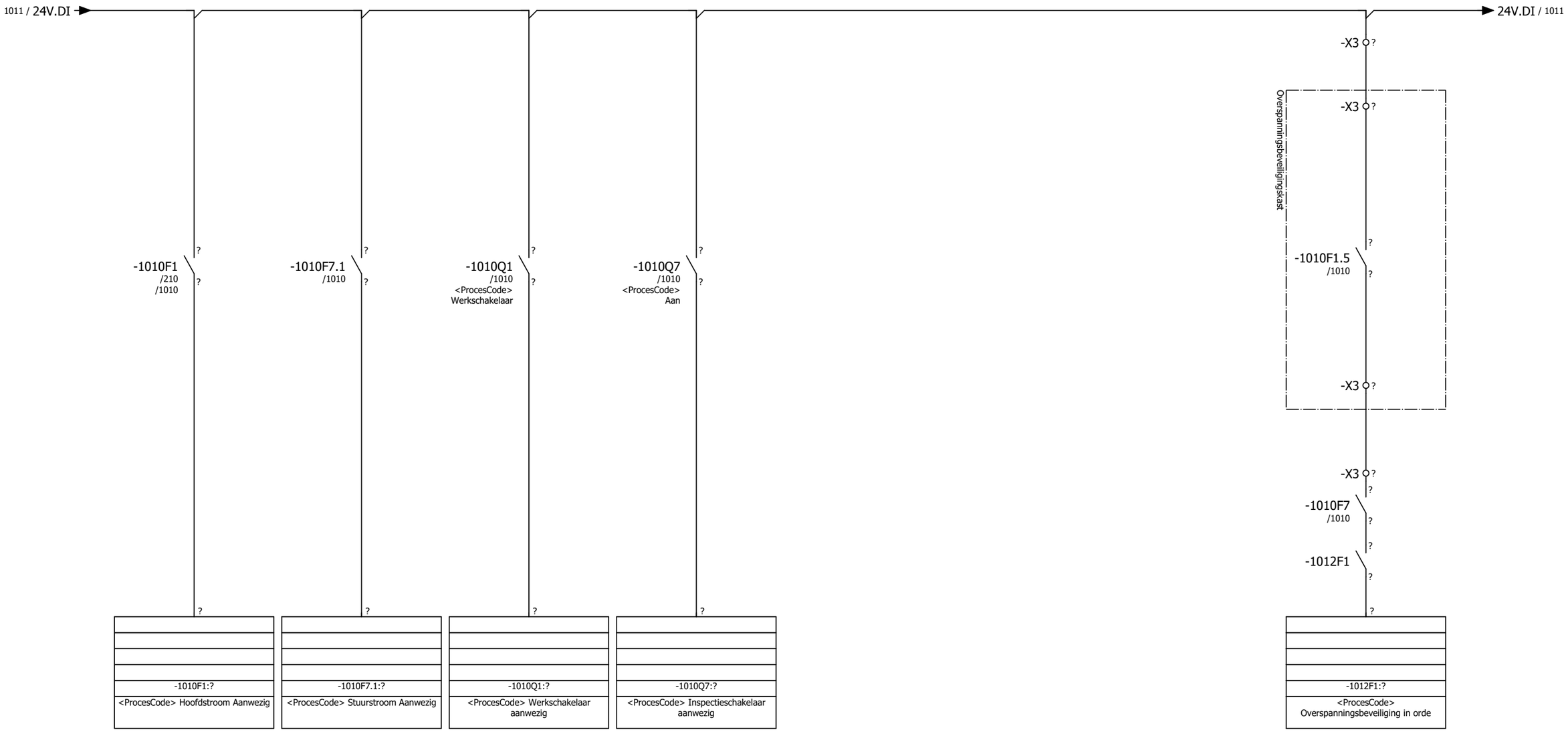

Proces afhankelijke informatie

Optie: werkschakelaar

1010

1012

AK	**Afsluiters en kleppen**	<Opdrachtgever>	Waterschap Aa en Maas	Afsluiters en kleppen, Elektrisch aangedreven afsluiter, sturing via PLC IO	**+AK.VAR.EAA_IO_24VDC** **=TAG001**
AK.VAR	**Varianten**	<Projectbeschrijving>			
AK.VAR.EAA_IO	**Elektrisch aangedreven afsluiter, sturing via PLC IO 24VDC**				Aa en Maas macroproject V1.5
Revisiegegevens:		DATUM 12.jan.2023			Pagina 1011

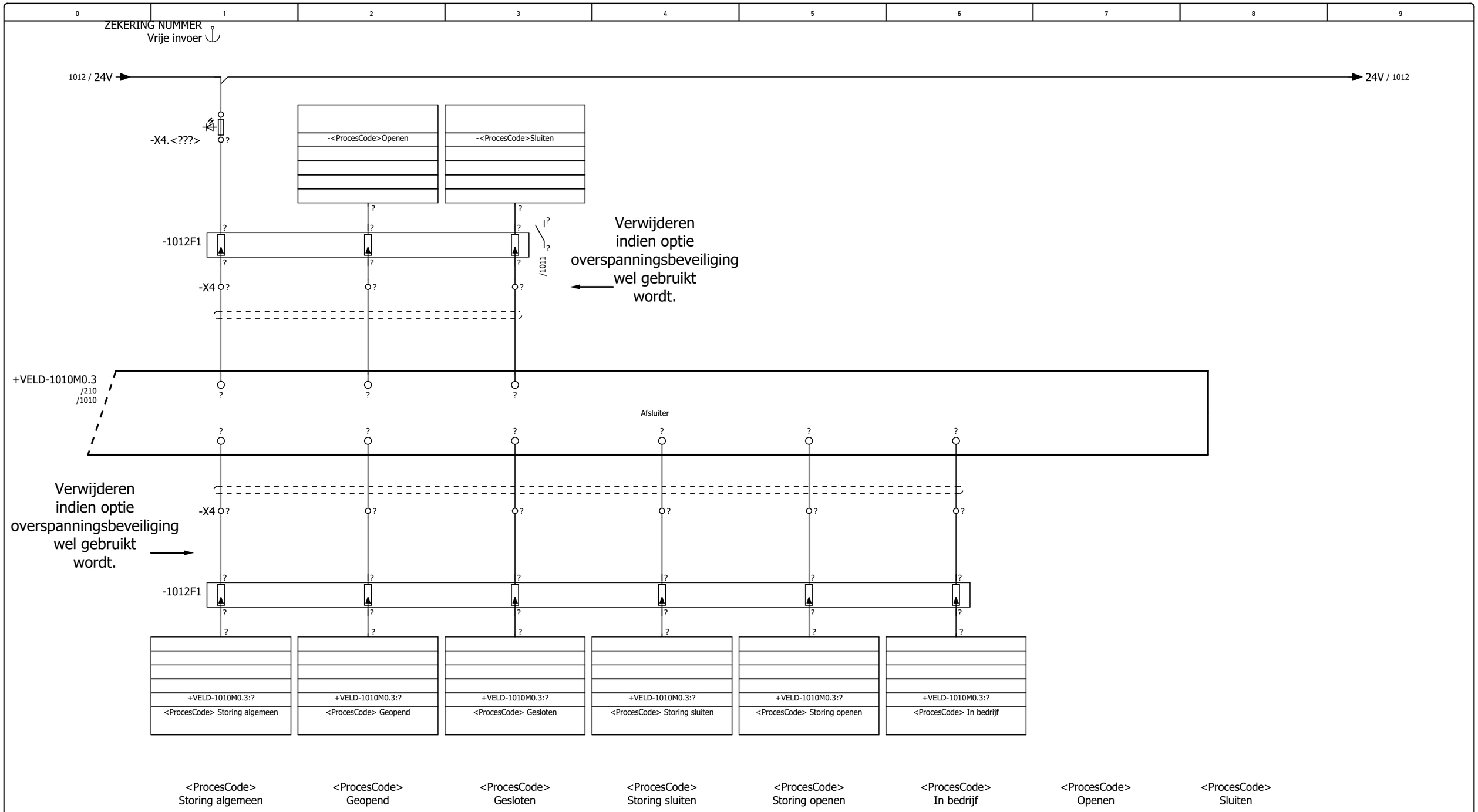

Optie: overspanningsbeveiliging
Optie: Storing Sluiten
Optie: Storing Openen

Proces afhankelijke informatie

Artikeldata
Voorkeur uitvoerder

1011

+.VAR.EAA_IO_230VAC/210

AK	**Afsluiters en kleppen**	<Opdrachtgever>	Waterschap Aa en Maas	Afsluiters en kleppen, Elektrisch aangedreven afsluiter, sturing via PLC IO	**+AK.VAR.EAA_IO_24VDC** / **=TAG001**
AK.VAR	**Varianten**	<Projectbeschrijving>			
AK.VAR.EAA_IO	**Elektrisch aangedreven afsluiter, sturing via PLC IO 24VDC**				Aa en Maas macroproject V1.5 / Pagina 1012
Revisiegegevens:		DATUM 05.jan.2023			

Single line / enkellijnig schema afsluiter/klep elektrisch aangedreven, sturing via PLC
Variant A

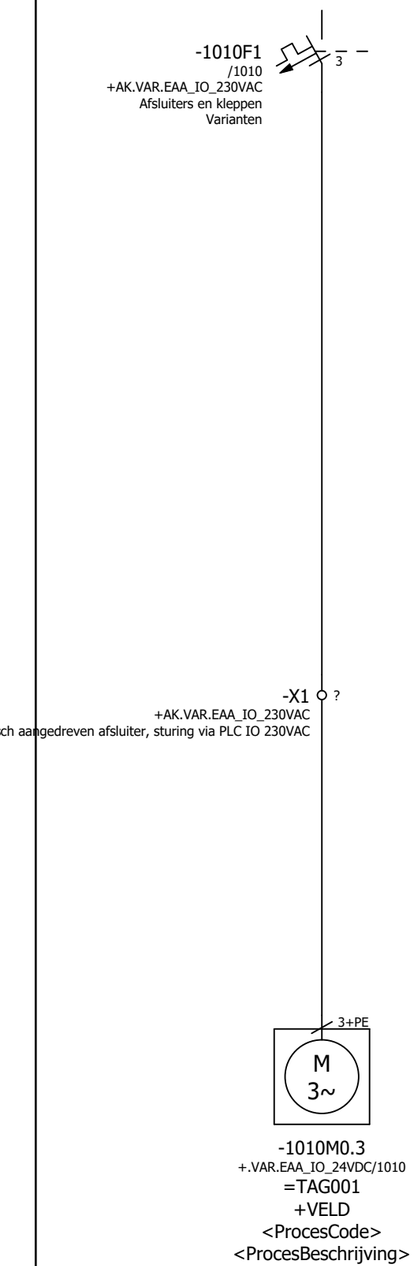

Kruisverwijs ieder symbool met
bijbehorend meerlijnig schema

+.VAR.EAA_IO_24VDC/1012

1010

AK	**Afsluiters en kleppen**	<Opdrachtgever>	Waterschap Aa en Maas	Single line afsluiters en kleppen	**+AK.VAR.EAA_IO_230VAC**
AK.VAR	**Varianten**	<Projectbeschrijving>			
AK.VAR.EAA_IO	**Elektrisch aangedreven afsluiter, sturing via PLC IO 230VAC**				Aa en Maas macroproject V1.5
Revisiegegevens:		DATUM 12.dec.2022			Pagina 210

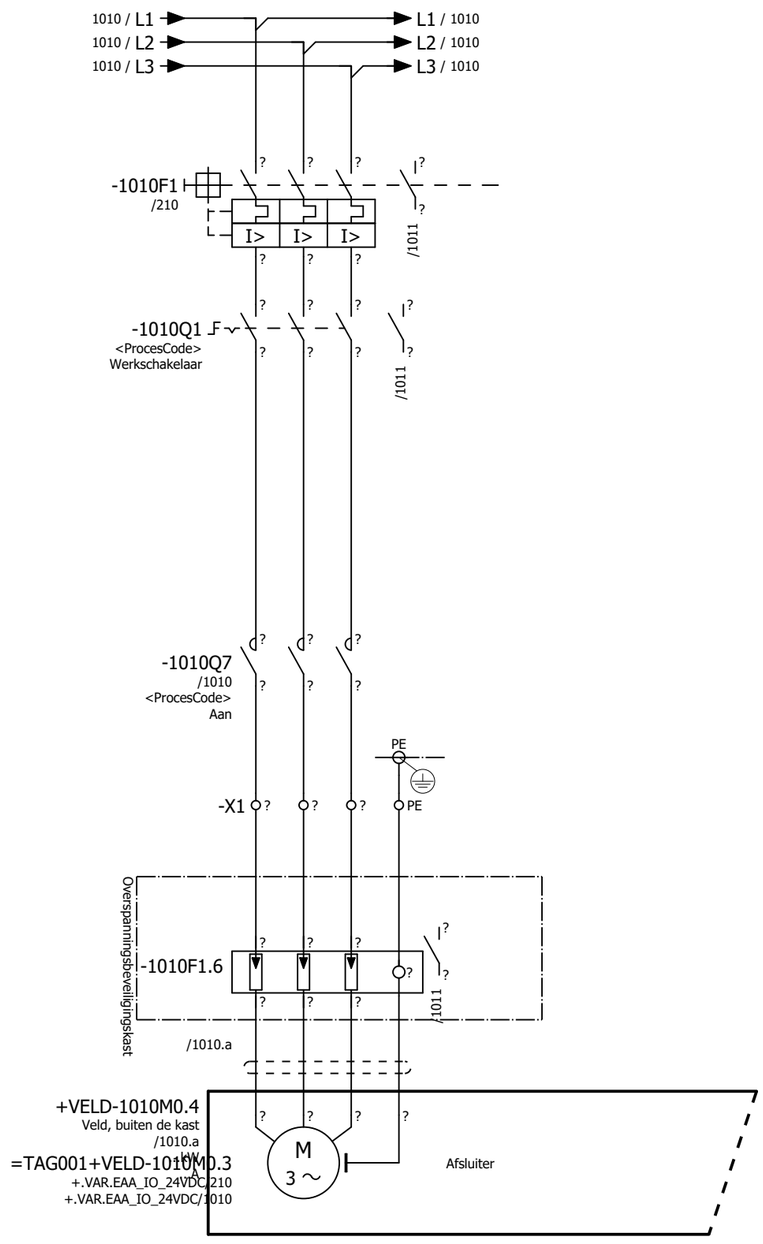

<ProcesCode>
<ProcesBeschrijving>

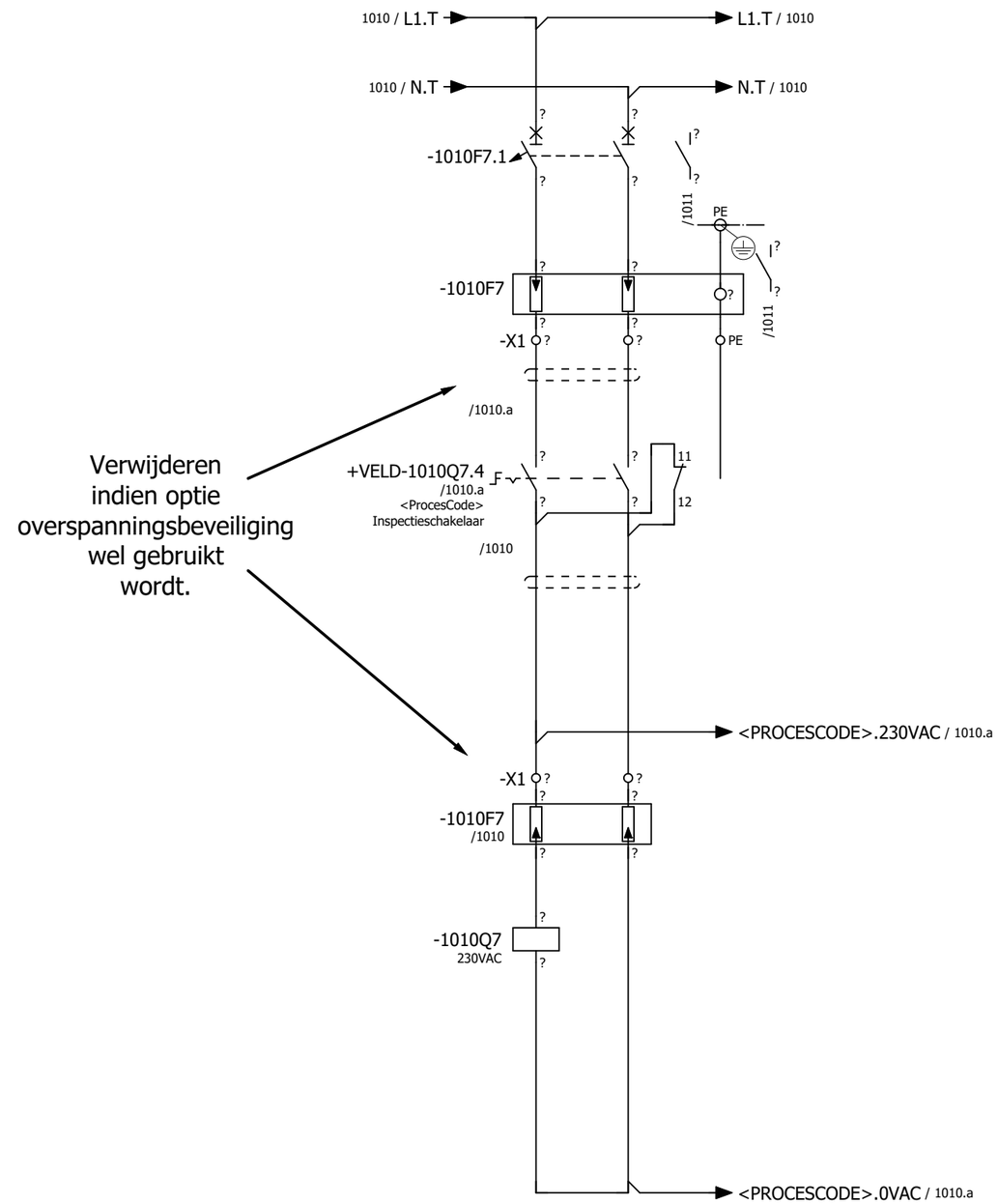

Verwijderen indien optie overspanningsbeveiliging wel gebruikt wordt.

<ProcesCode>
Aan

Proces afhankelijke informatie

Artikeldata
Voorkeur opdrachtnemer

Optie: overspanningsbeveiliging

Optie: werkschakelaar

? /1010.a
? /1010
? /1010
? /1010
? /1010.a
? /1010.a
? /1011

210

1010.a

AK	**Afsluiters en kleppen**	<Opdrachtgever>	Waterschap Aa en Maas	Afsluiters en kleppen, Elektrisch aangedreven afsluiter, sturing via PLC IO	**+AK.VAR.EAA_IO_230VAC** **=TAG001**
AK.VAR	**Varianten**	<Projectbeschrijving>			
AK.VAR.EAA_IO	**Elektrisch aangedreven afsluiter, sturing via PLC IO 230VAC**				Aa en Maas macroproject V1.5 — Pagina 1010
Revisiegegevens:		DATUM 05.jan.2023			

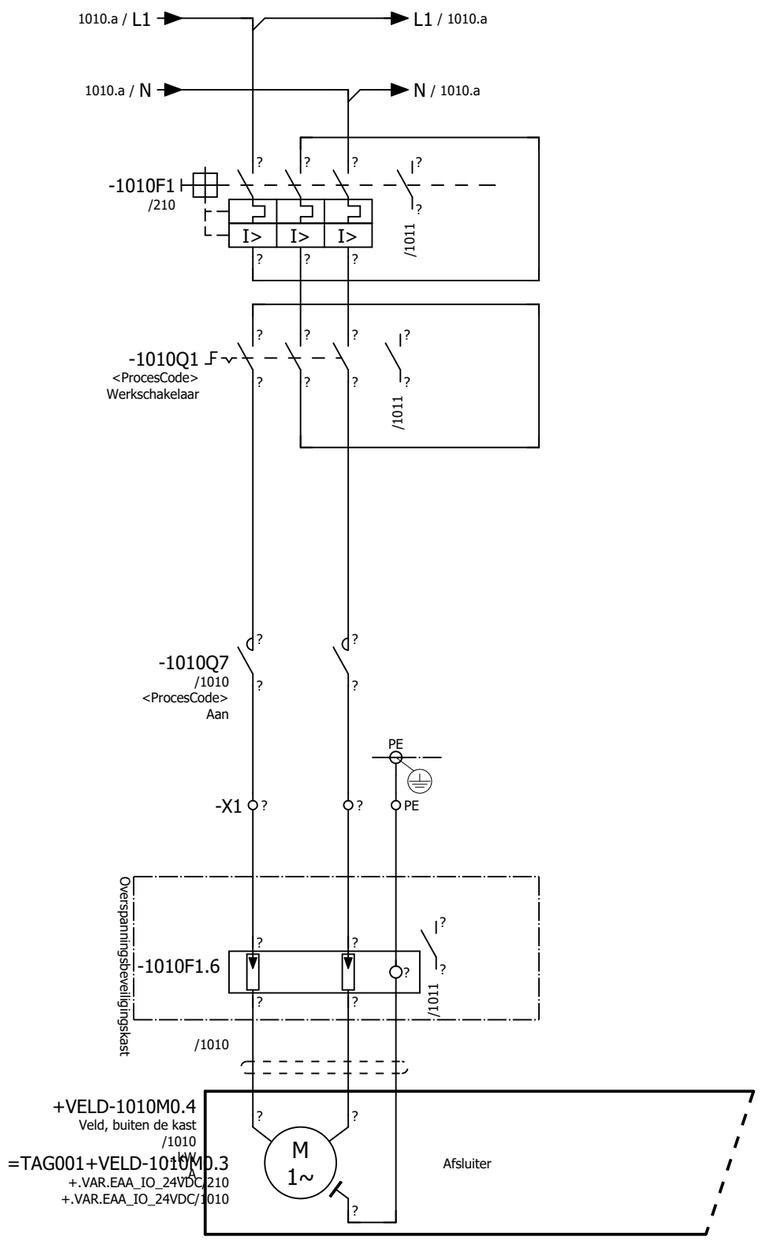

<ProcesCode>
<ProcesBeschrijving>

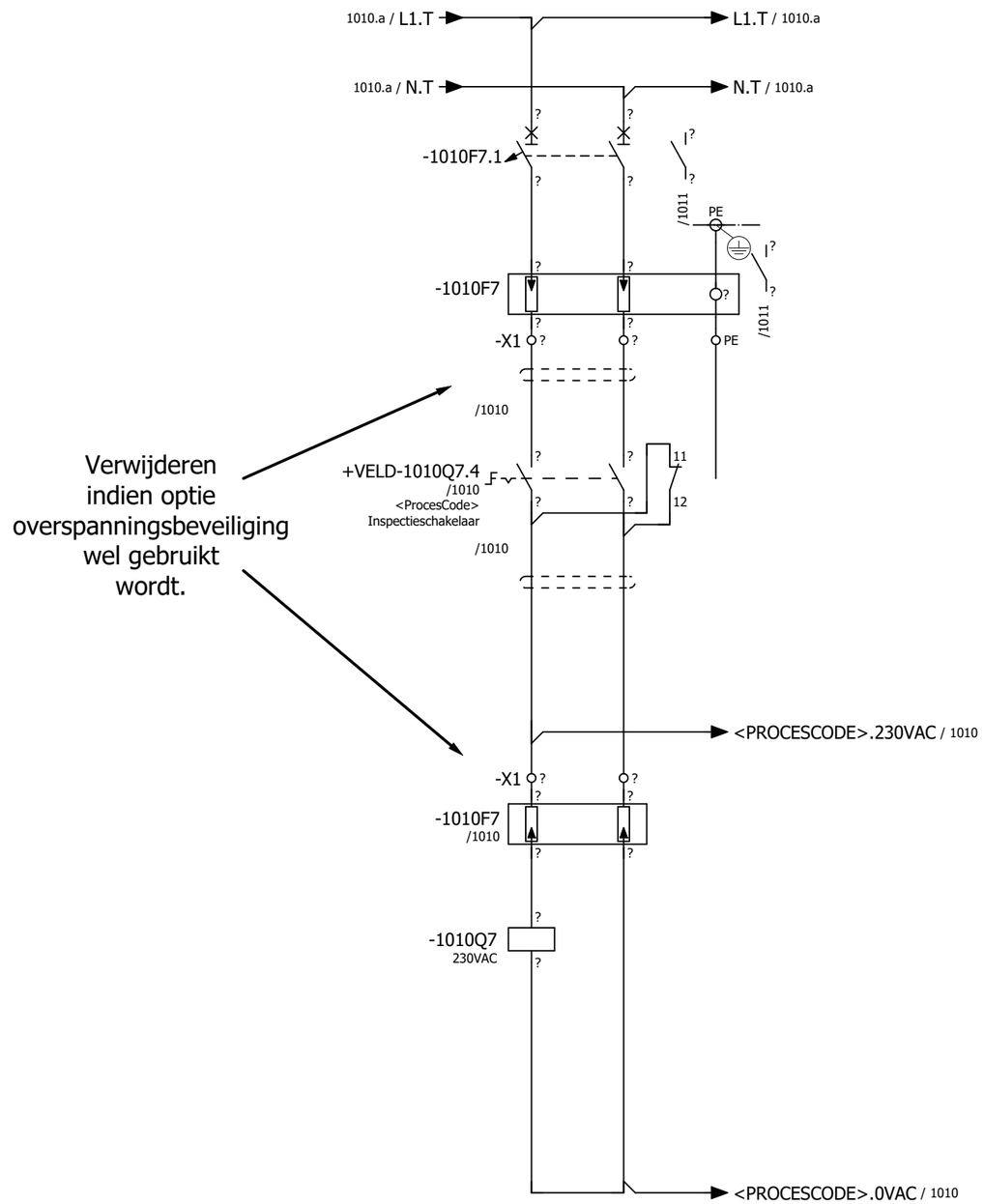

Verwijderen indien optie overspanningsbeveiliging wel gebruikt wordt.

<ProcesCode>
Aan

Proces afhankelijke informatie

Artikeldata
Voorkeur opdrachtnemer

Optie: overspanningsbeveiliging

Optie: werkschakelaar

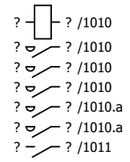

1010

1011

AK	**Afsluiters en kleppen**	<Opdrachtgever>	Waterschap Aa en Maas	Afsluiters en kleppen, Elektrisch aangedreven afsluiter, sturing via PLC IO	**+AK.VAR.EAA_IO_230VAC** **=TAG001**
AK.VAR	**Varianten**	<Projectbeschrijving>			
AK.VAR.EAA_IO	**Elektrisch aangedreven afsluiter, sturing via PLC IO 230VAC**				Aa en Maas macroproject V1.5
Revisiegegevens:		DATUM 05.jan.2023			Pagina 1010.a

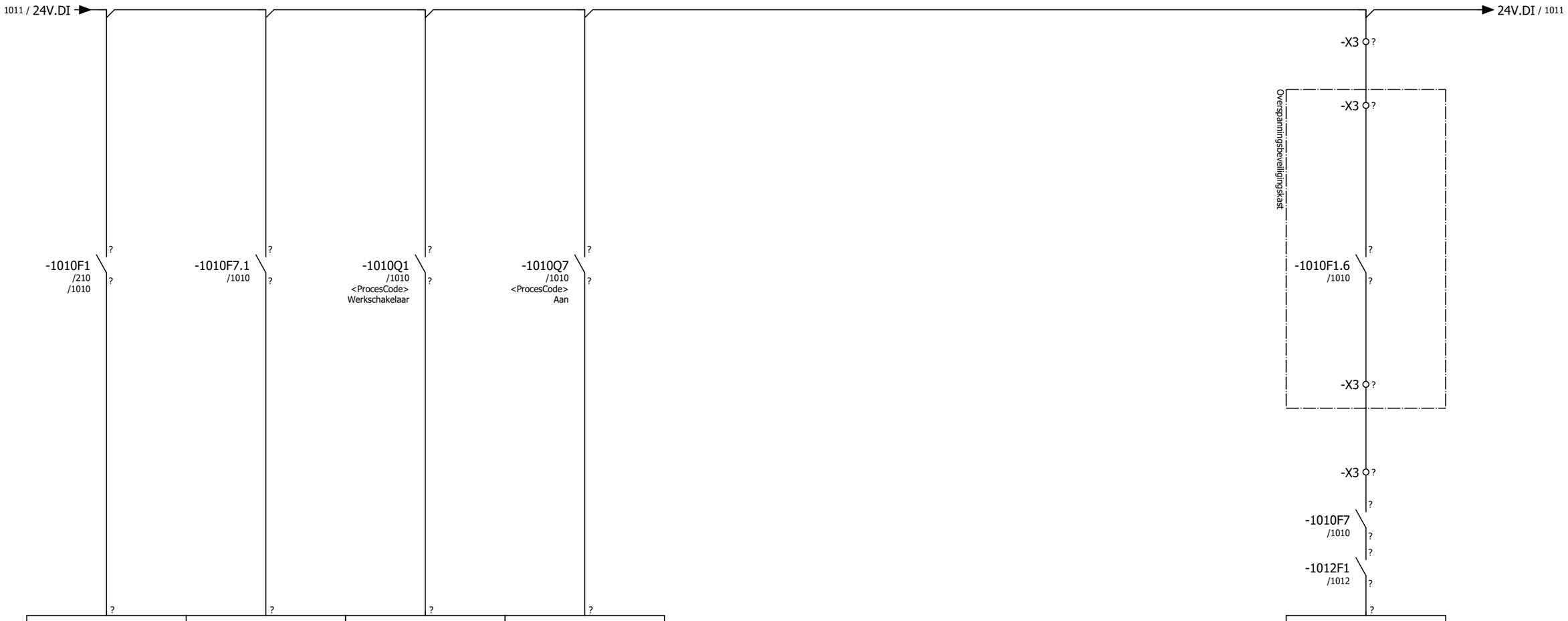

<ProcesCode>
Hoofdstroom
Aanwezig

<ProcesCode>
Stuurstroom
Aanwezig

<ProcesCode>
Werkschakelaar
aanwezig

<ProcesCode>
Inspectieschakelaar
aanwezig

<ProcesCode>
Overspanningsbeveiliging
in orde

Proces afhankelijke informatie

Optie: werkschakelaar

1010.a

1012

AK	**Afsluiters en kleppen**	<Opdrachtgever>	Waterschap Aa en Maas	Afsluiters en kleppen, Elektrisch aangedreven afsluiter, sturing via PLC IO	**+AK.VAR.EAA_IO_230VAC** **=TAG001**
AK.VAR	**Varianten**	<Projectbeschrijving>			
AK.VAR.EAA_IO	**Elektrisch aangedreven afsluiter, sturing via PLC IO 230VAC**				Aa en Maas macroproject V1.5
Revisiegegevens:		DATUM 12.jan.2023			Pagina 1011

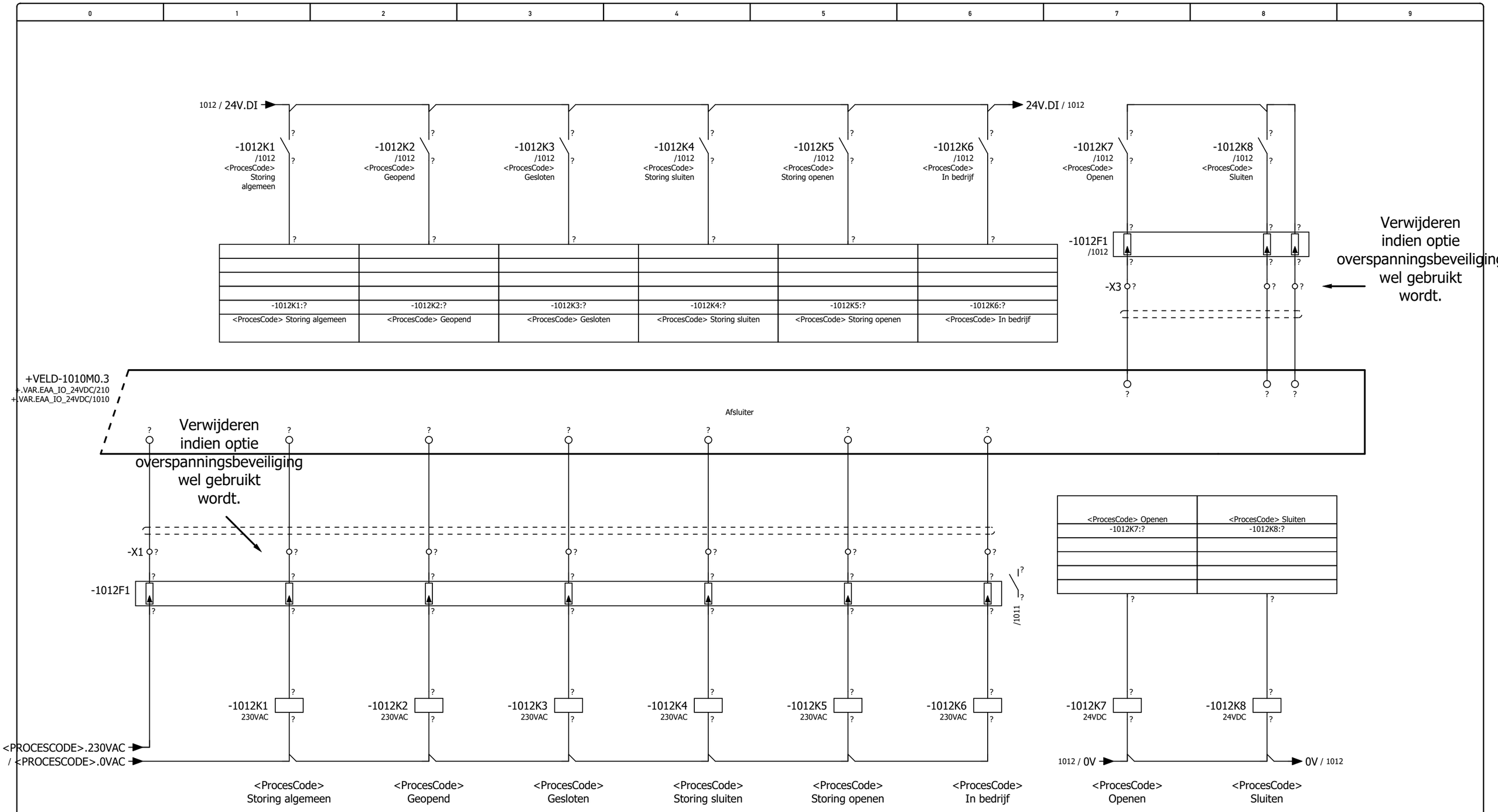

Optie: overspanningsbeveiliging

Optie: Storing Sluiten

Optie: Storing Openen

Proces afhankelijke informatie

Artikeldata
Voorkeur uitvoerder

1011

+.VAR.EAA_BUS/1010

AK	**Afsluiters en kleppen**	<Opdrachtgever>	Waterschap Aa en Maas	Afsluiters en kleppen, Elektrisch aangedreven afsluiter, sturing via PLC IO	**+AK.VAR.EAA_IO_230VAC** **=TAG001**
AK.VAR	**Varianten**	<Projectbeschrijving>			
AK.VAR.EAA_IO	**Elektrisch aangedreven afsluiter, sturing via PLC IO 230VAC**				Aa en Maas macroproject V1.5
Revisiegegevens:		DATUM 05.jan.2023			Pagina 1012

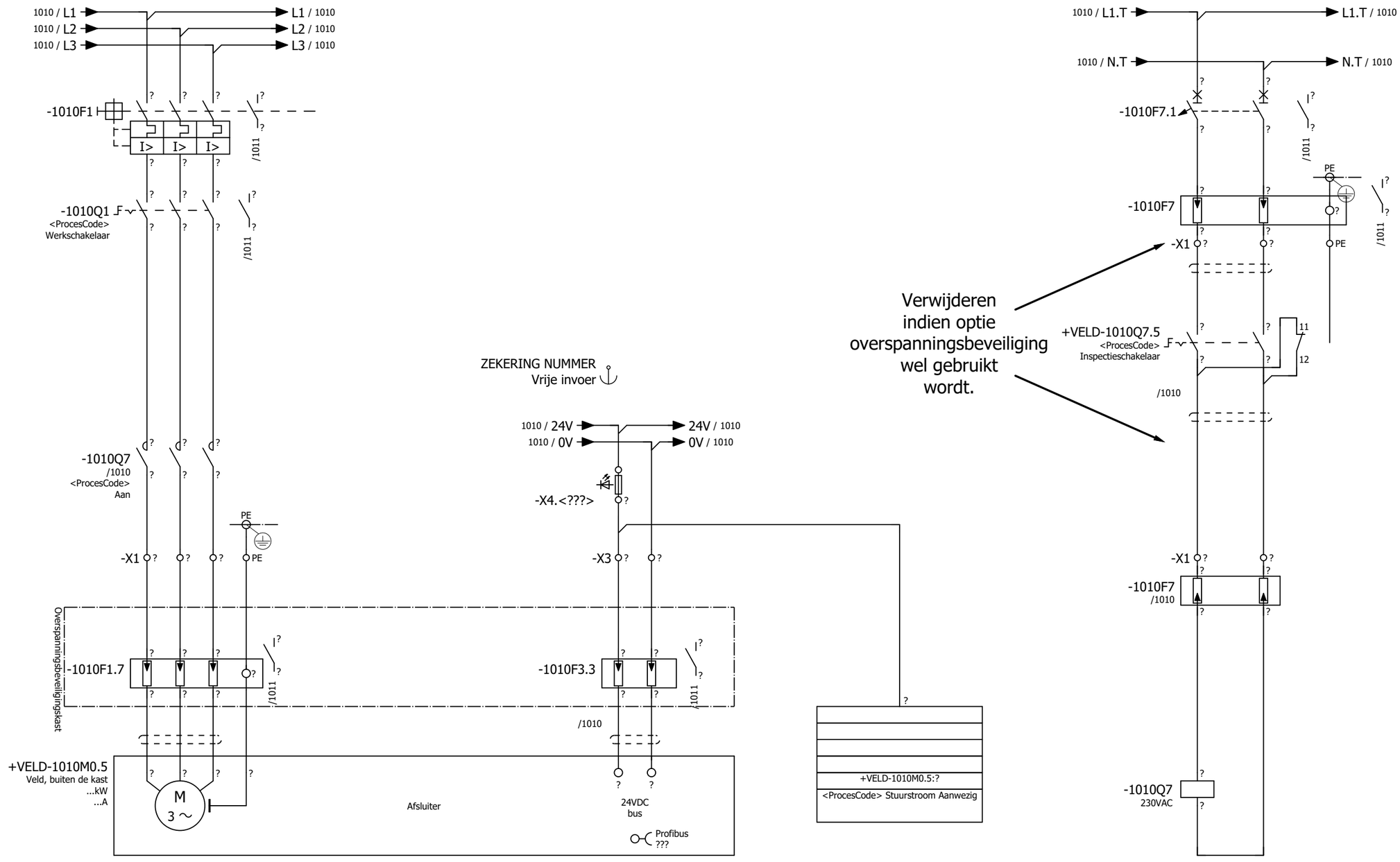

<ProcesCode>
<ProcesBeschrijving>

<ProcesCode>
Stuurstroom
Aanwezig

<ProcesCode>
Aan

Proces afhankelijke informatie

Artikeldata
Voorkeur Aa en Maas

Optie: overspanningsbeveiliging

Optie: werkschakelaar

? /1010
? /1010
? /1010
? /1011

+.VAR.EAA_IO_230VAC/1012

1011

AK	**Afsluiters en kleppen**	<Opdrachtgever>	Waterschap Aa en Maas	Afsluiters en kleppen, Elektrisch aangedreven afsluiter, sturing via bus	**+AK.VAR.EAA_BUS** / **=TAG001**
AK.VAR	**Varianten**	<Projectbeschrijving>			
AK.VAR.EAA_BU	**Elektrisch aangedreven afsluiter, sturing via bus**				Aa en Maas macroproject V1.5 / Pagina 1010
Revisiegegevens:		DATUM 05.jan.2023			

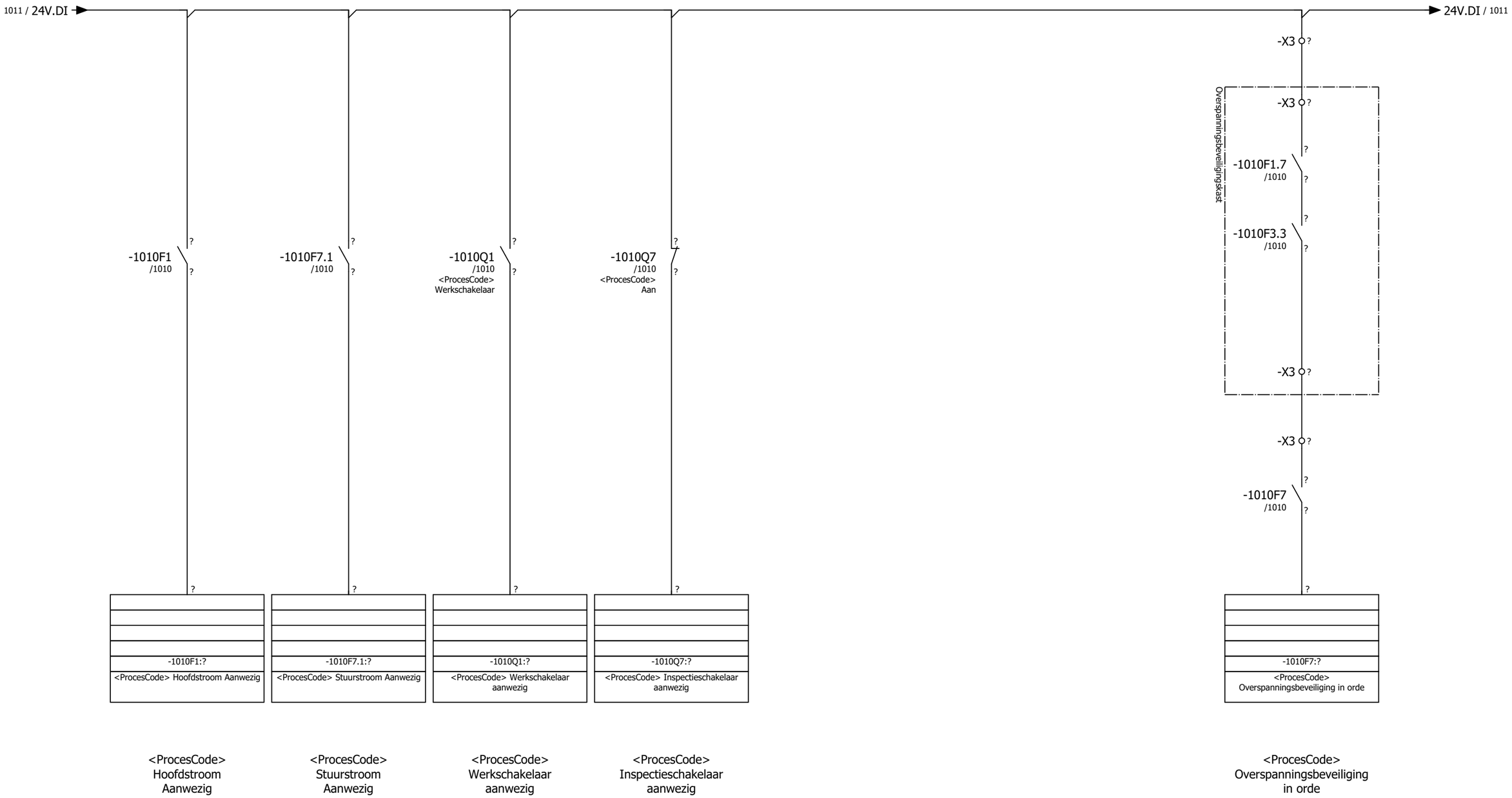

Proces afhankelijke informatie

Optie: werkschakelaar

AK Afsluiters en kleppen	<Opdrachtgever>	Waterschap Aa en Maas	Afsluiters en kleppen, Elektrisch aangedreven afsluiter, sturing via bus	**+AK.VAR.EAA_BUS**	**=TAG001**
AK.VAR Varianten	<Projectbeschrijving>				
AK.VAR.EAA_BU Elektrisch aangedreven afsluiter, sturing via bus				Aa en Maas macroproject V1.5	Pagina 1011
Revisiegegevens:	DATUM 12.jan.2023				

Single line / enkellijnig schema afsluiter/klep open/dicht, bi-stabiel
Variant A

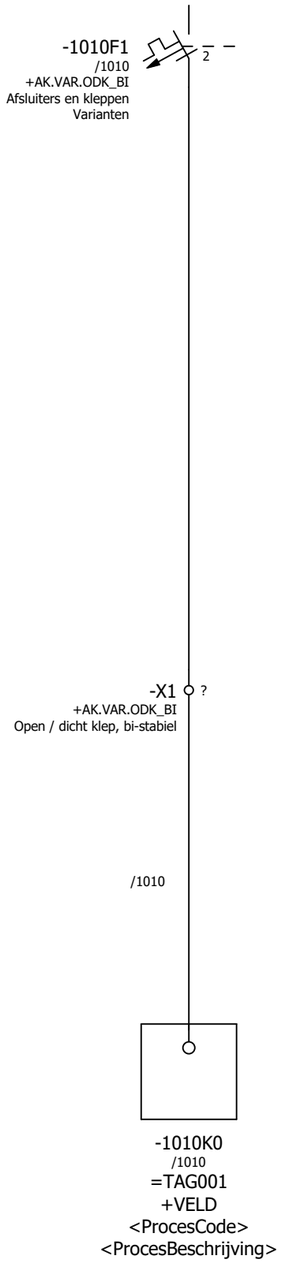

Kruisverwijs ieder symbool met
bijbehorend meerlijnig schema

+.VAR.EAA_BUS/1011

AK	**Afsluiters en kleppen**	<Opdrachtgever>	Waterschap Aa en Maas	Single line afsluiters en kleppen	**+AK.VAR.ODK_BI**
AK.VAR	**Varianten**	<Projectbeschrijving>			
AK.VAR.ODK_BI	**Open / dicht klep, bi-stabiel**				Aa en Maas macroproject V1.5
Revisiegegevens:		DATUM 12.dec.2022			Pagina 210

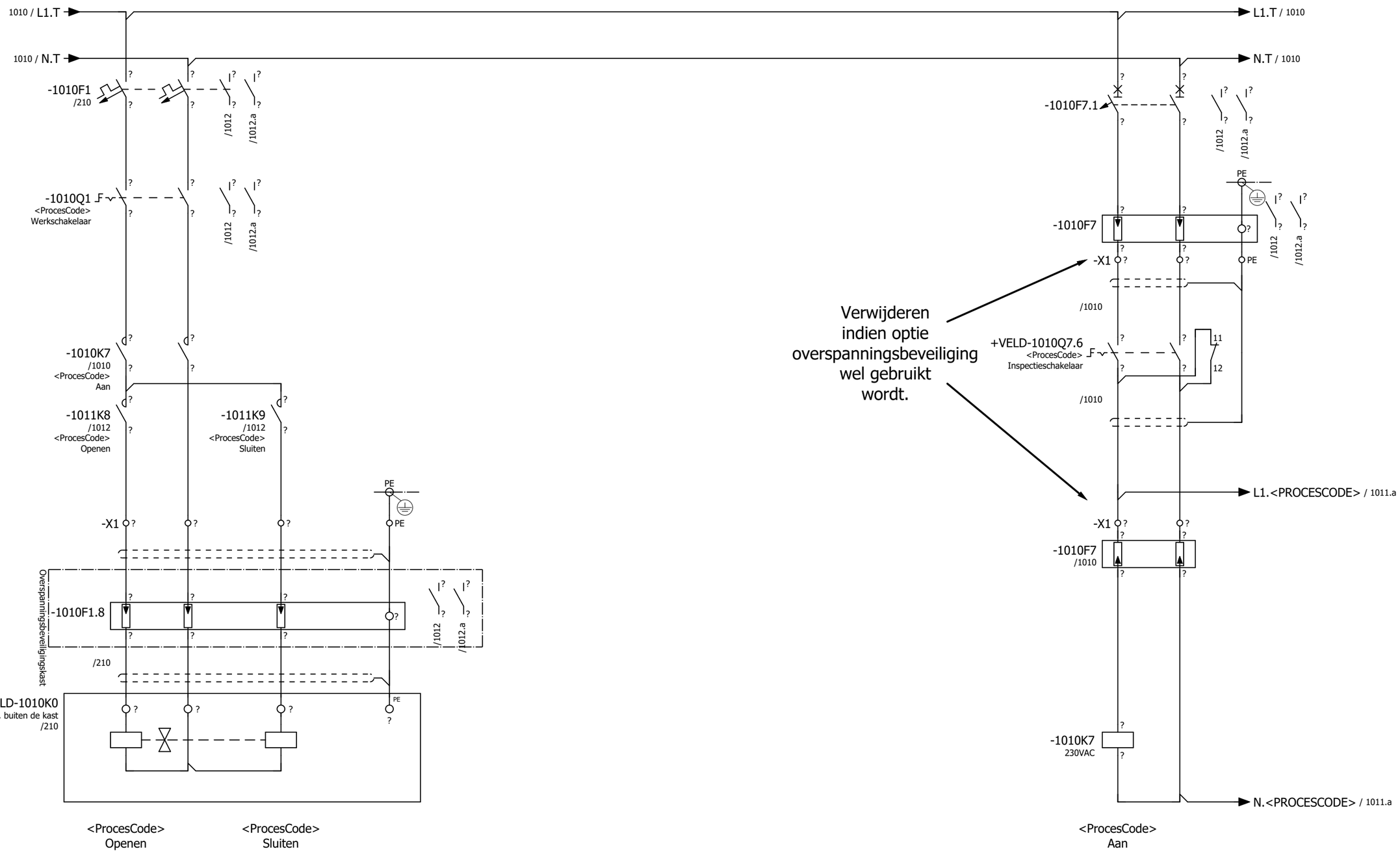

Proces afhankelijke informatie

Artikeldata
Voorkeur Aa en Maas

Optie: overspanningsbeveiliging
Optie: werkschakelaar

? /1010
? /1010
? /1012
? /1012.a

210

1011

AK Afsluiters en kleppen	<Opdrachtgever>	Waterschap Aa en Maas	Afsluiters en kleppen, Open / dicht klep, bi-stabiel	**+AK.VAR.ODK_BI**	**=TAG001**
AK.VAR Varianten	<Projectbeschrijving>				
AK.VAR.ODK_BI Open / dicht klep, bi-stabiel				Aa en Maas macroproject V1.5	Pagina 1010
Revisiegegevens:	DATUM 05.jan.2023				

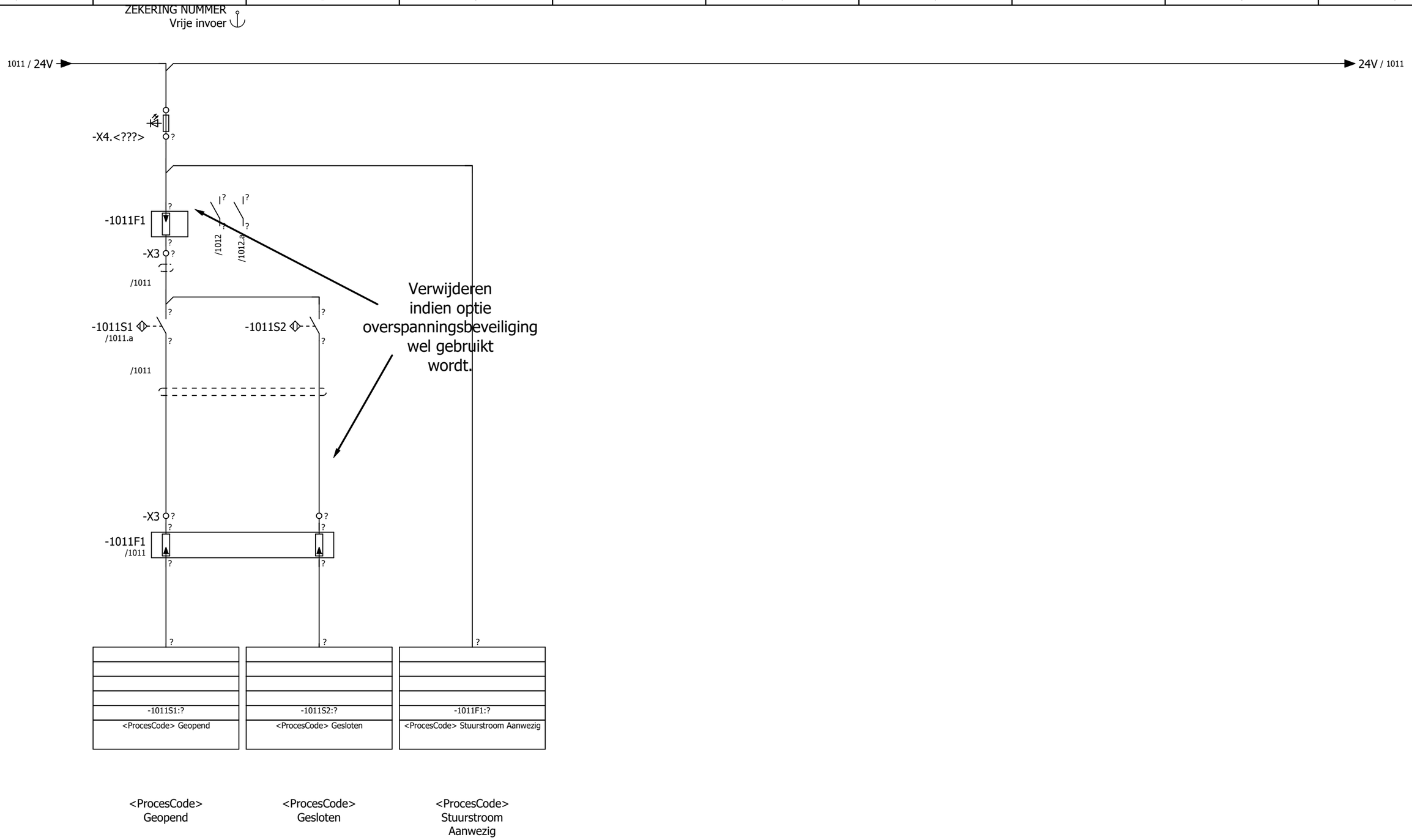

Optie: overspanningsbeveiliging

AK	**Afsluiters en kleppen**	<Opdrachtgever>	Waterschap Aa en Maas	Afsluiters en kleppen, Open / dicht klep, bi-stabiel sturing 24VDC	**+AK.VAR.ODK_BI** / **=TAG001**
AK.VAR	**Varianten**	<Projectbeschrijving>			
AK.VAR.ODK_BI	**Open / dicht klep, bi-stabiel**				Aa en Maas macroproject V1.5
Revisiegegevens:		DATUM 05.jan.2023			Pagina 1011

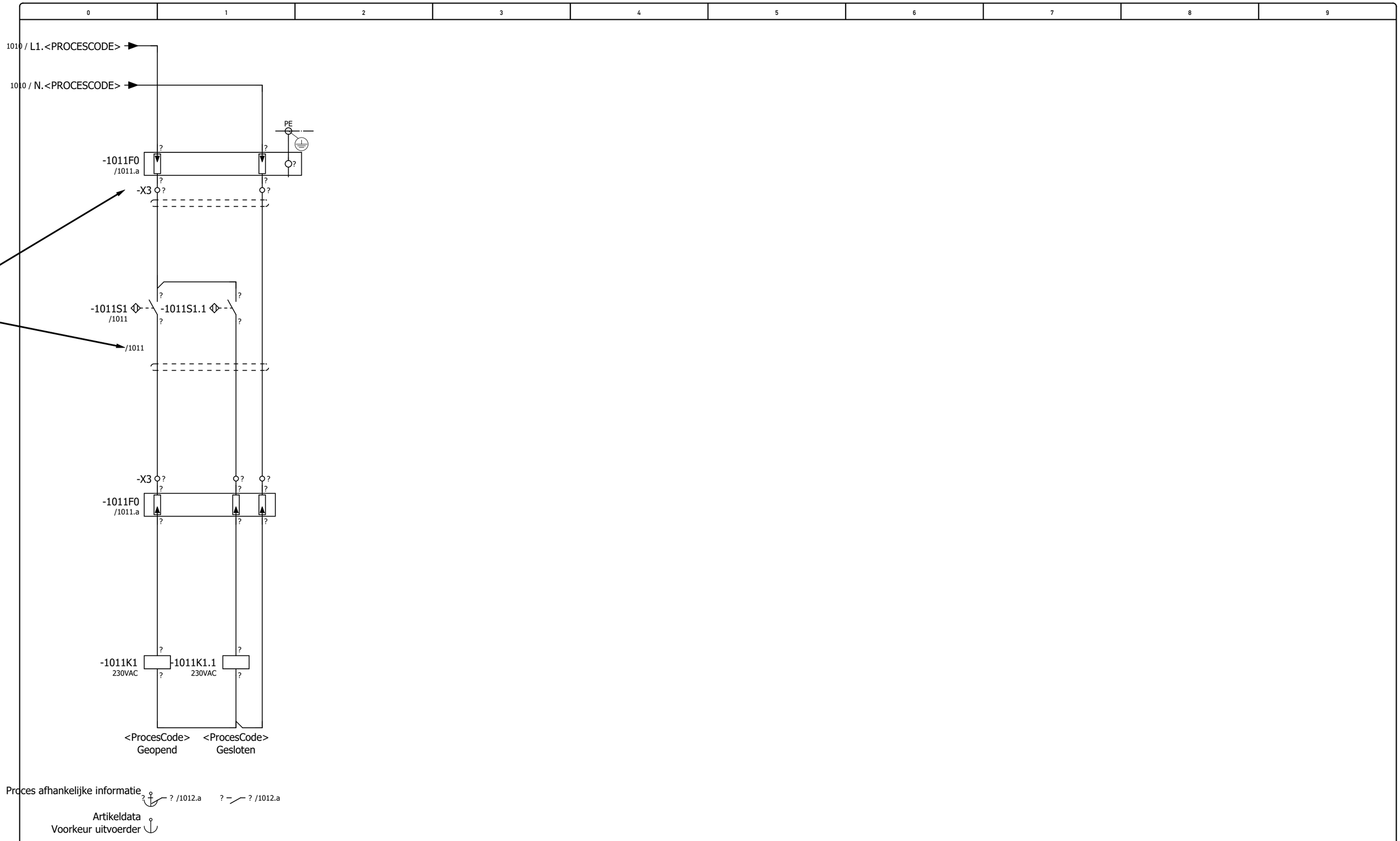

AK Afsluiters en kleppen	<Opdrachtgever>	Waterschap Aa en Maas	Afsluiters en kleppen, Open / dicht klep, bi-stabiel sturing 230VAC	**+AK.VAR.ODK_BI**	**=TAG001**
AK.VAR Varianten	<Projectbeschrijving>				
AK.VAR.ODK_BI Open / dicht klep, bi-stabiel				Aa en Maas macroproject V1.5	Pagina 1011.a
Revisiegegevens:	DATUM 05.jan.2023				

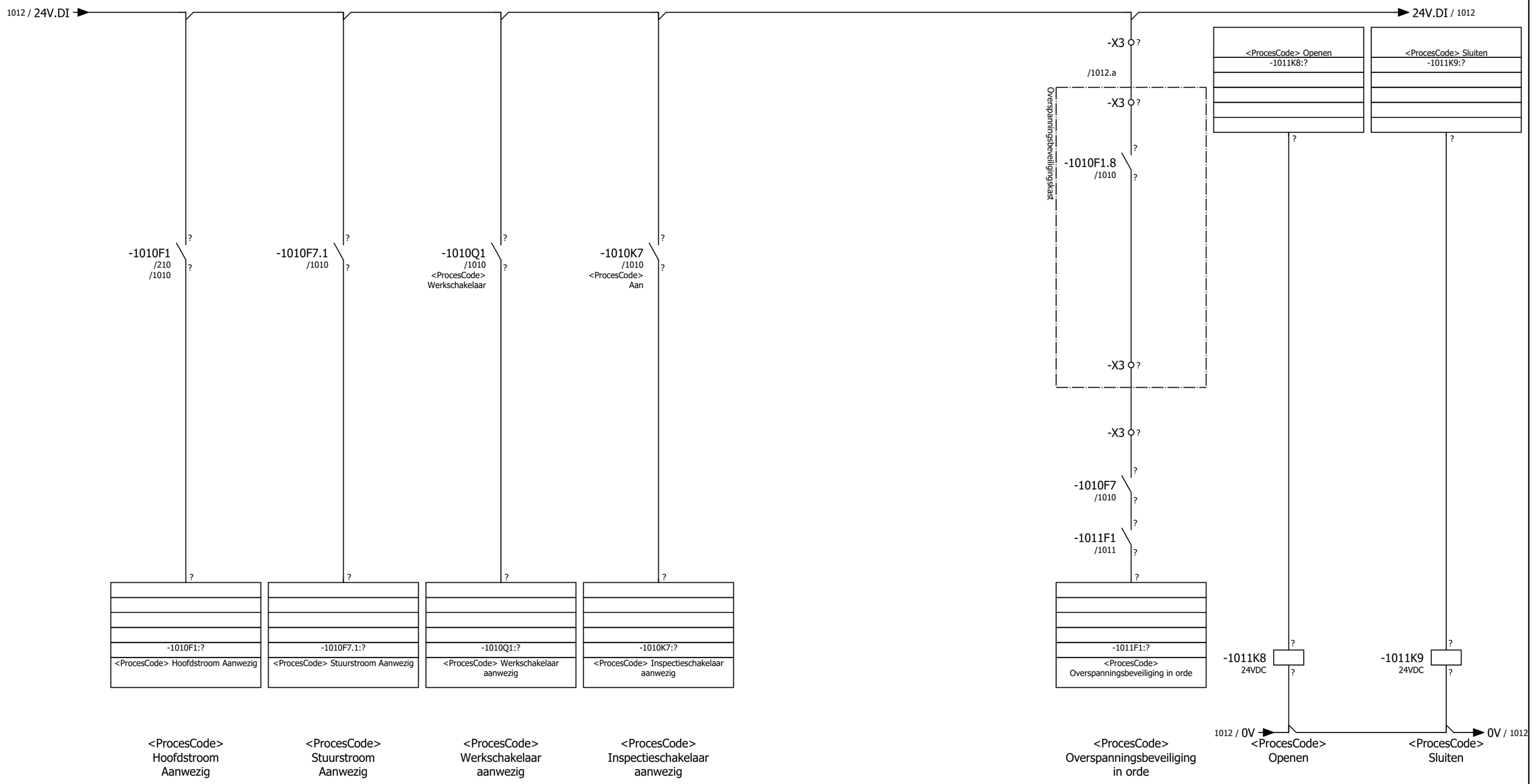

Proces afhankelijke informatie

Artikeldata
Voorkeur uitvoerder

Optie: werkschakelaar

1011.a

1012.a

AK Afsluiters en kleppen	<Opdrachtgever>	Waterschap Aa en Maas	Afsluiters en kleppen, Open / dicht klep, bi-stabiel IO 24VDC	**+AK.VAR.ODK_BI**	**=TAG001**
AK.VAR Varianten	<Projectbeschrijving>			Aa en Maas macroproject V1.5	Pagina 1012
AK.VAR.ODK_BI Open / dicht klep, bi-stabiel					
Revisiegegevens:	DATUM 12.jan.2023				

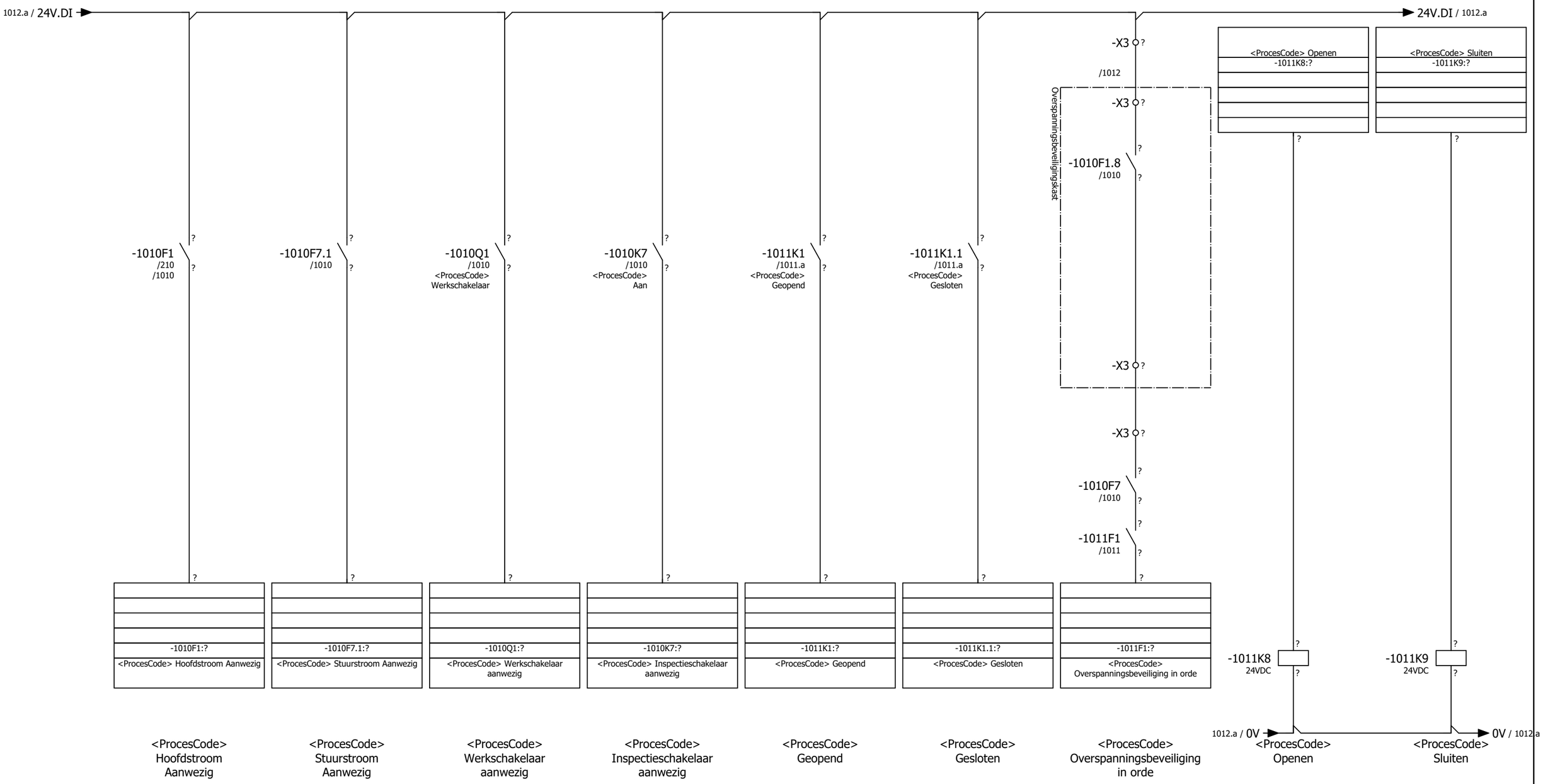

Optie: werkschakelaar

1012

+.VAR.ODK_MONO/210

AK	**Afsluiters en kleppen**	<Opdrachtgever>	Waterschap Aa en Maas	Afsluiters en kleppen, Open / dicht klep, bi-stabiel IO 230VAC	**+AK.VAR.ODK_BI** / **=TAG001**
AK.VAR	**Varianten**	<Projectbeschrijving>			
AK.VAR.ODK_BI	**Open / dicht klep, bi-stabiel**				Aa en Maas macroproject V1.5
Revisiegegevens:		DATUM 12.jan.2023			Pagina 1012.a

Single line / enkellijnig schema afsluiter/klep open/dicht, mono-stabiel
Variant A

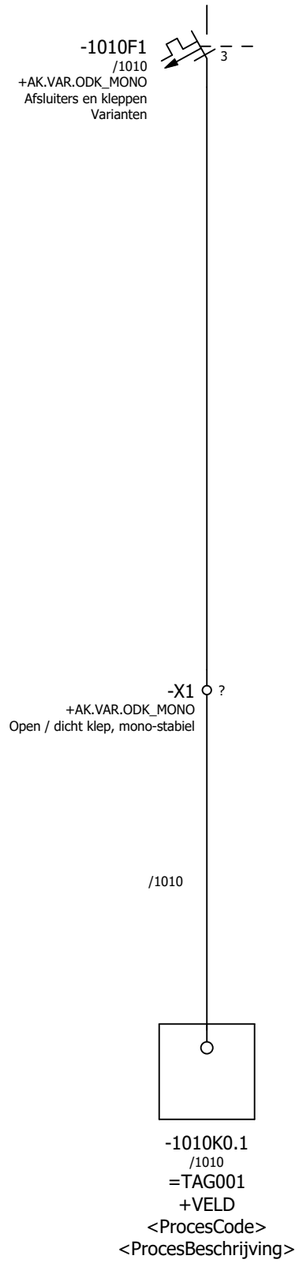

Kruisverwijs ieder symbool met
bijbehorend meerlijnig schema

+.VAR.ODK_BI/1012.a

AK	**Afsluiters en kleppen**	<Opdrachtgever>	Waterschap Aa en Maas	Single line afsluiters en kleppen	**+AK.VAR.ODK_MONO**
AK.VAR	**Varianten**	<Projectbeschrijving>			
AK.VAR.ODK_M	**Open / dicht klep, mono-stabiel**				Aa en Maas macroproject V1.5
Revisiegegevens:		DATUM 12.dec.2022			Pagina 210

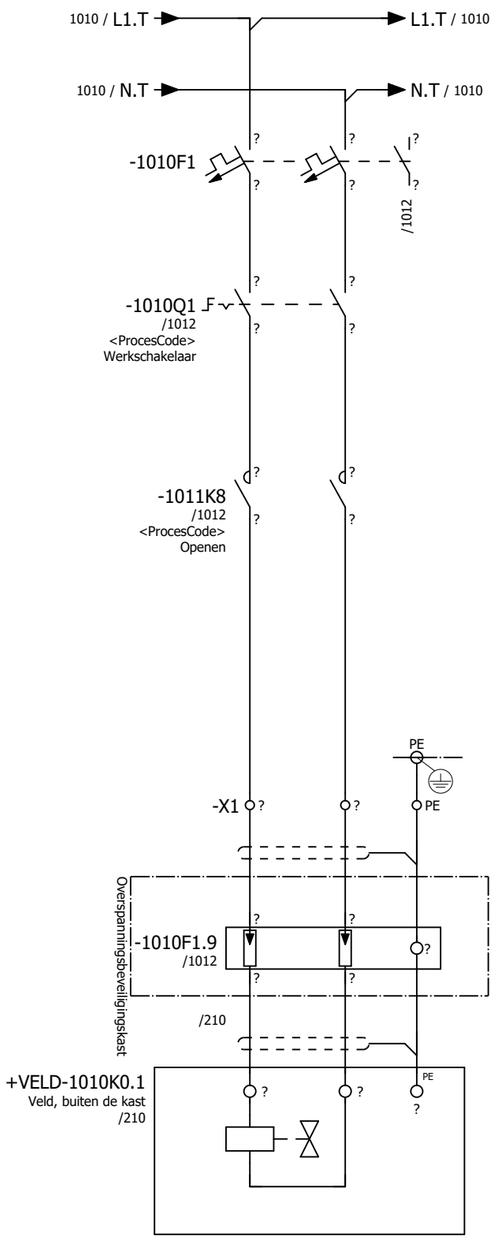

<ProcesCode>
<ProcesBeschrijving>

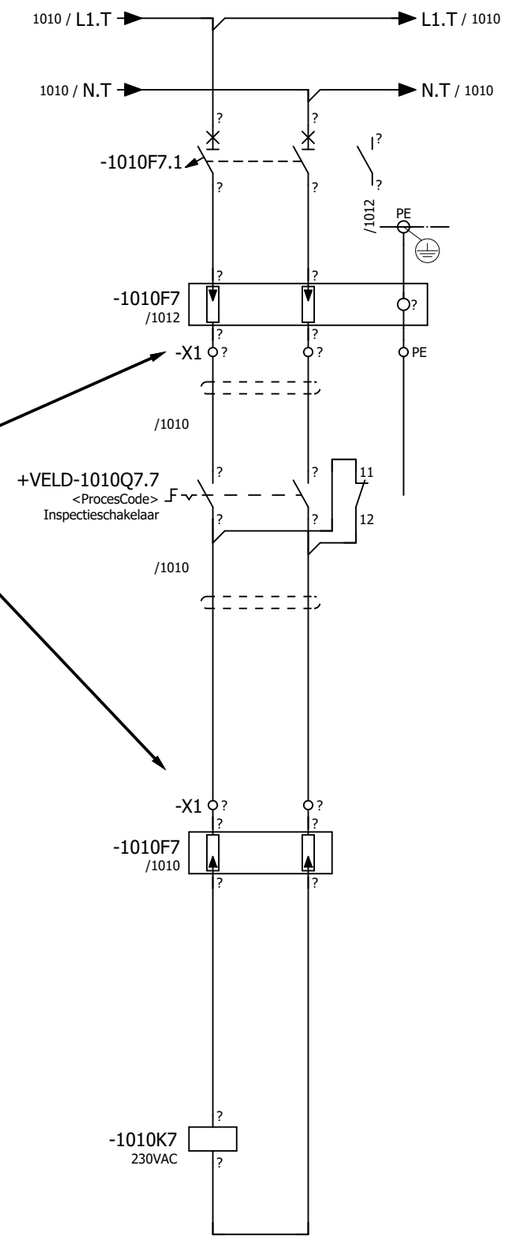

Verwijderen indien optie overspanningsbeveiliging wel gebruikt wordt.

<ProcesCode>
Aan

? — ? /1012

Proces afhankelijke informatie

Artikeldata
Voorkeur Aa en Maas

Optie: overspanningsbeveiliging
Optie: werkschakelaar

AK Afsluiters en kleppen	<Opdrachtgever>	Waterschap Aa en Maas	Afsluiters en kleppen, Open / dicht klep, mono-stabiel	+AK.VAR.ODK_MONO	=TAG001
AK.VAR Varianten	<Projectbeschrijving>				
AK.VAR.ODK_M Open / dicht klep, mono-stabiel				Aa en Maas macroproject V1.5	Pagina 1010
Revisiegegevens:	DATUM 12.dec.2022				

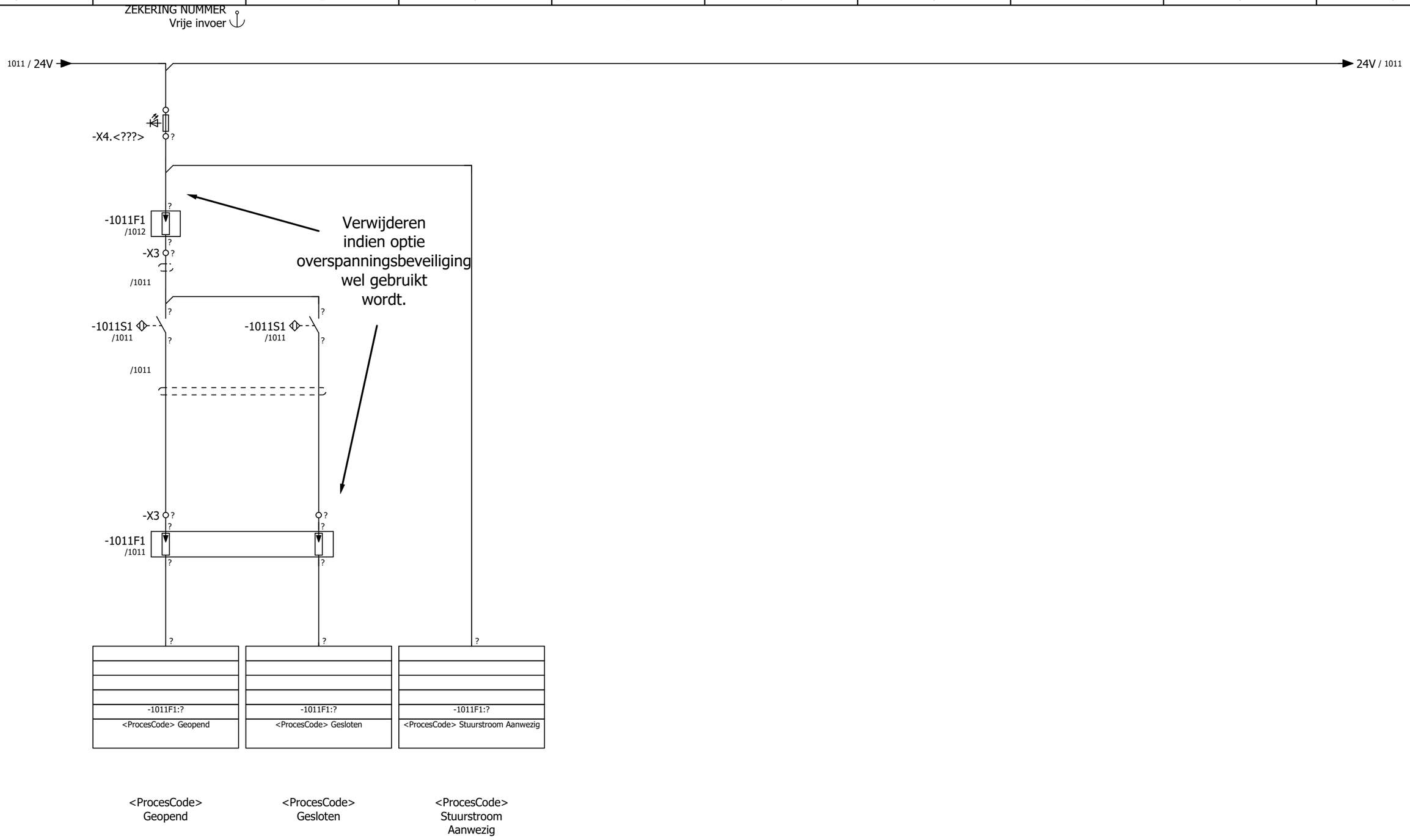

Optie: overspanningsbeveiliging

Artikeldata
Voorkeur Aa en Maas

AK Afsluiters en kleppen	<Opdrachtgever>	Waterschap Aa en Maas	Afsluiters en kleppen, Open / dicht klep, mono-stabiel sturing	**+AK.VAR.ODK_MONO**	**=TAG001**
AK.VAR Varianten	<Projectbeschrijving>				
AK.VAR.ODK_M Open / dicht klep, mono-stabiel				Aa en Maas macroproject V1.5	Pagina 1011
Revisiegegevens:	DATUM 05.jan.2023				

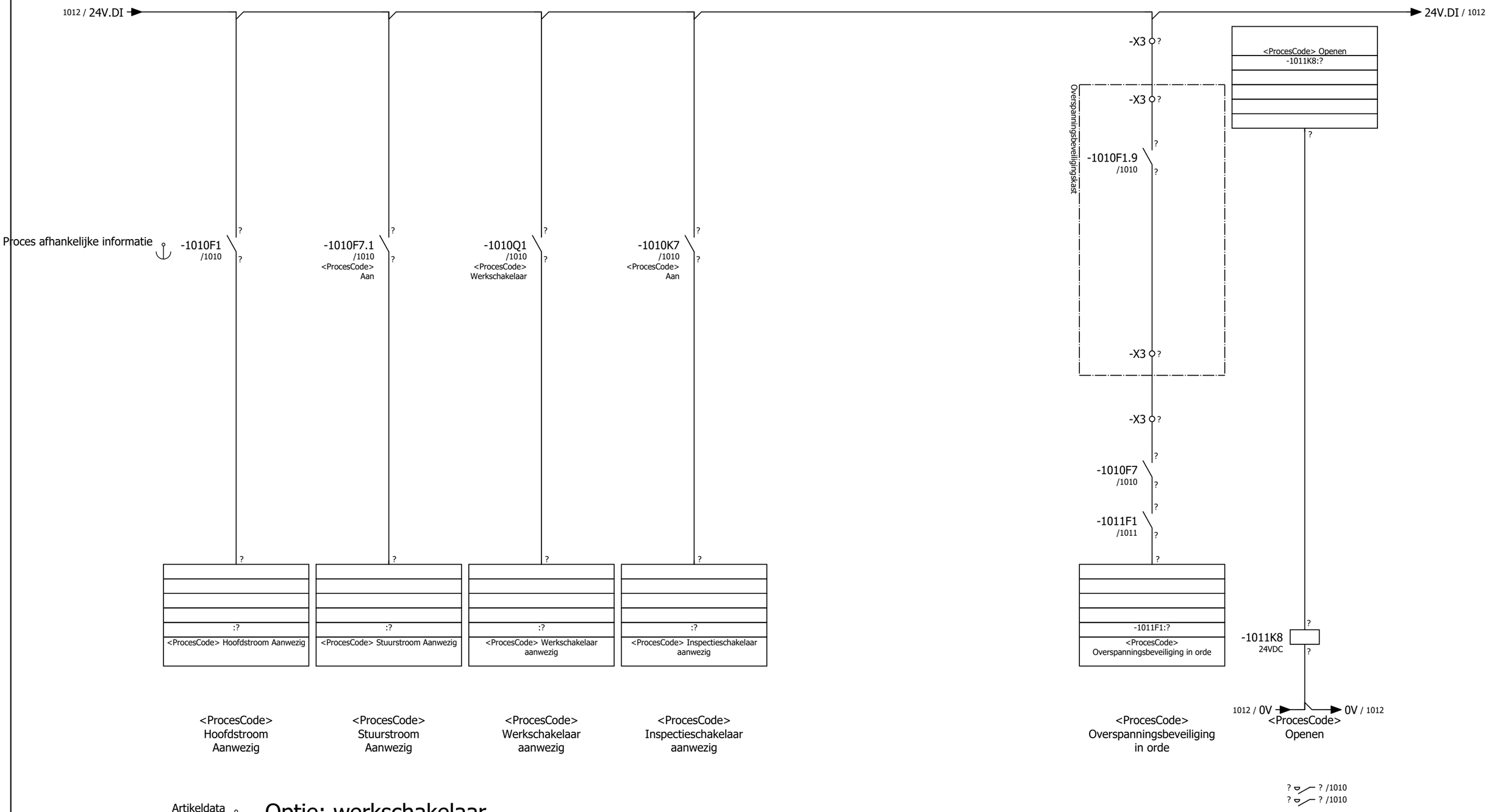

Artikeldata
Voorkeur Aa en Maas

Optie: werkschakelaar

1011

+.VAR.RK_IO/1010

AK	**Afsluiters en kleppen**	<Opdrachtgever>	Waterschap Aa en Maas	Afsluiters en kleppen, Open / dicht klep, mono-stabiel IO	**+AK.VAR.ODK_MONO** / **=TAG001**
AK.VAR	**Varianten**	<Projectbeschrijving>			
AK.VAR.ODK_M	**Open / dicht klep, mono-stabiel**				Aa en Maas macroproject V1.5 / Pagina 1012
Revisiegegevens:		DATUM 12.jan.2023			

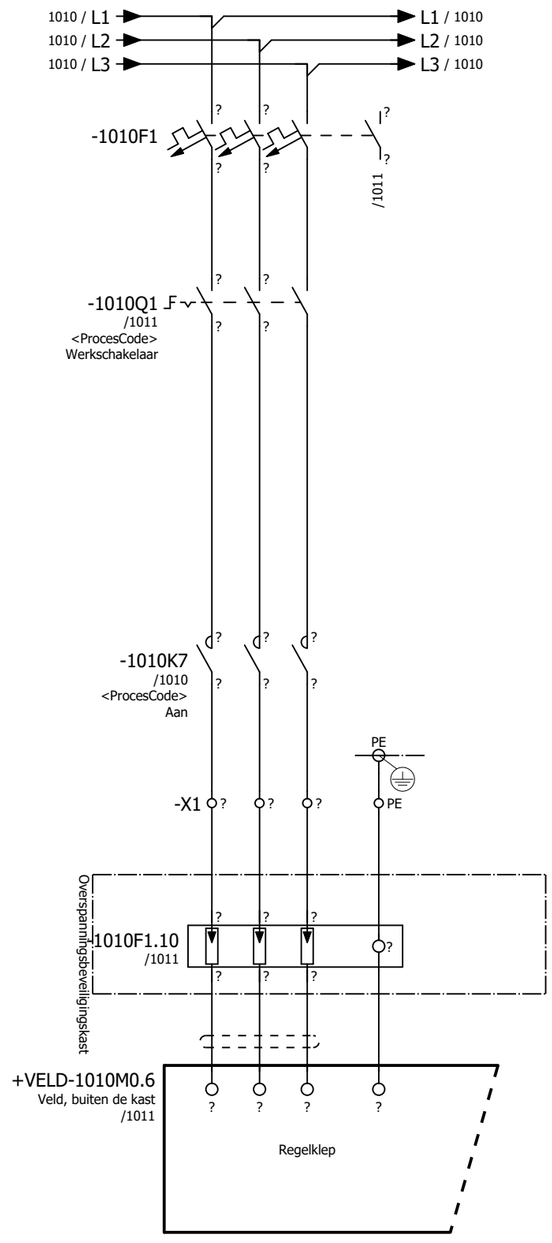

<ProcesCode>
<ProcesBeschrijving>

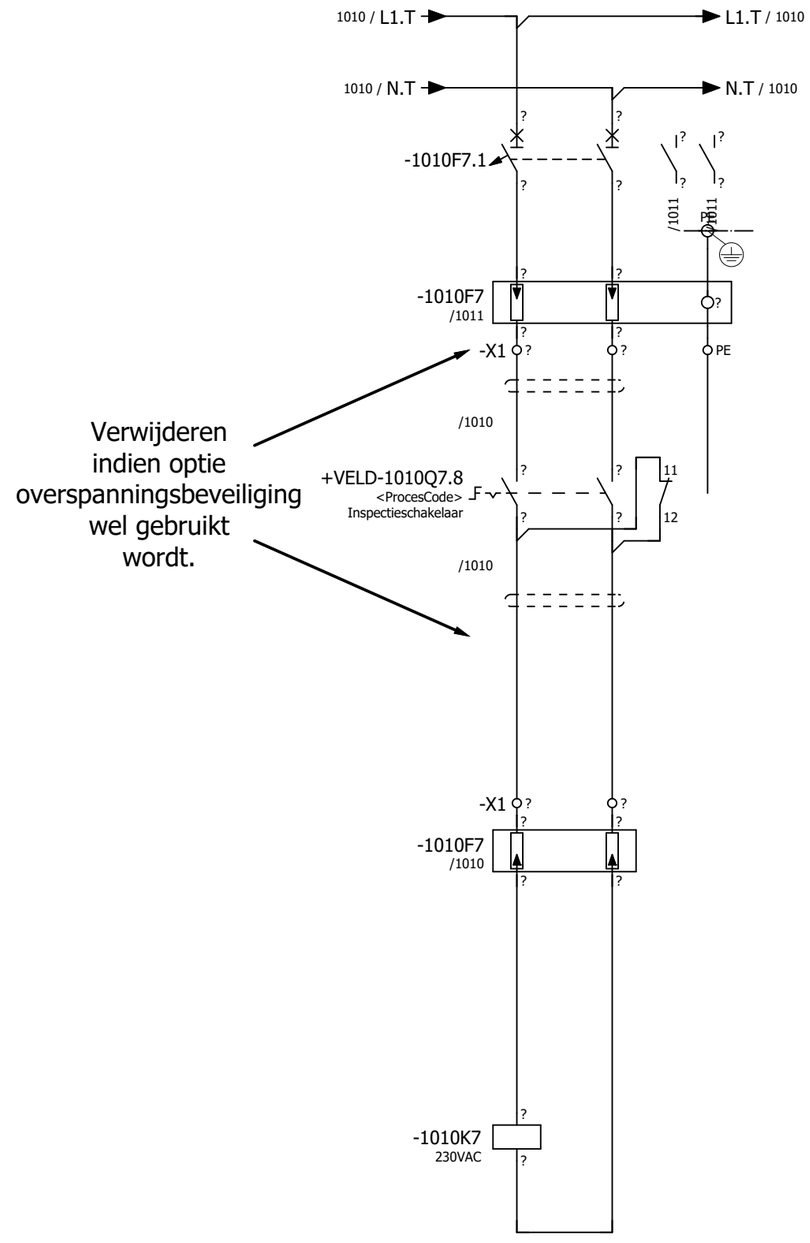

Verwijderen indien optie overspanningsbeveiliging wel gebruikt wordt.

<ProcesCode>
Aan

Proces afhankelijke informatie

Artikeldata
Voorkeur Aa en Maas

Optie: overspanningsbeveiliging

Optie: werkschakelaar

? /1010
? /1010
? /1010
? /1011

+.VAR.ODK_MONO/1012

1011

AK	**Afsluiters en kleppen**	<Opdrachtgever>	Waterschap Aa en Maas	Afsluiters en kleppen, Regelklep, sturing via PLC IO	**+AK.VAR.RK_IO** / **=TAG001**
AK.VAR	**Varianten**	<Projectbeschrijving>			
AK.VAR.RK_IO	**Regelklep, sturing via PLC IO**				Aa en Maas macroproject V1.5
Revisiegegevens:		DATUM 12.dec.2022			Pagina 1010

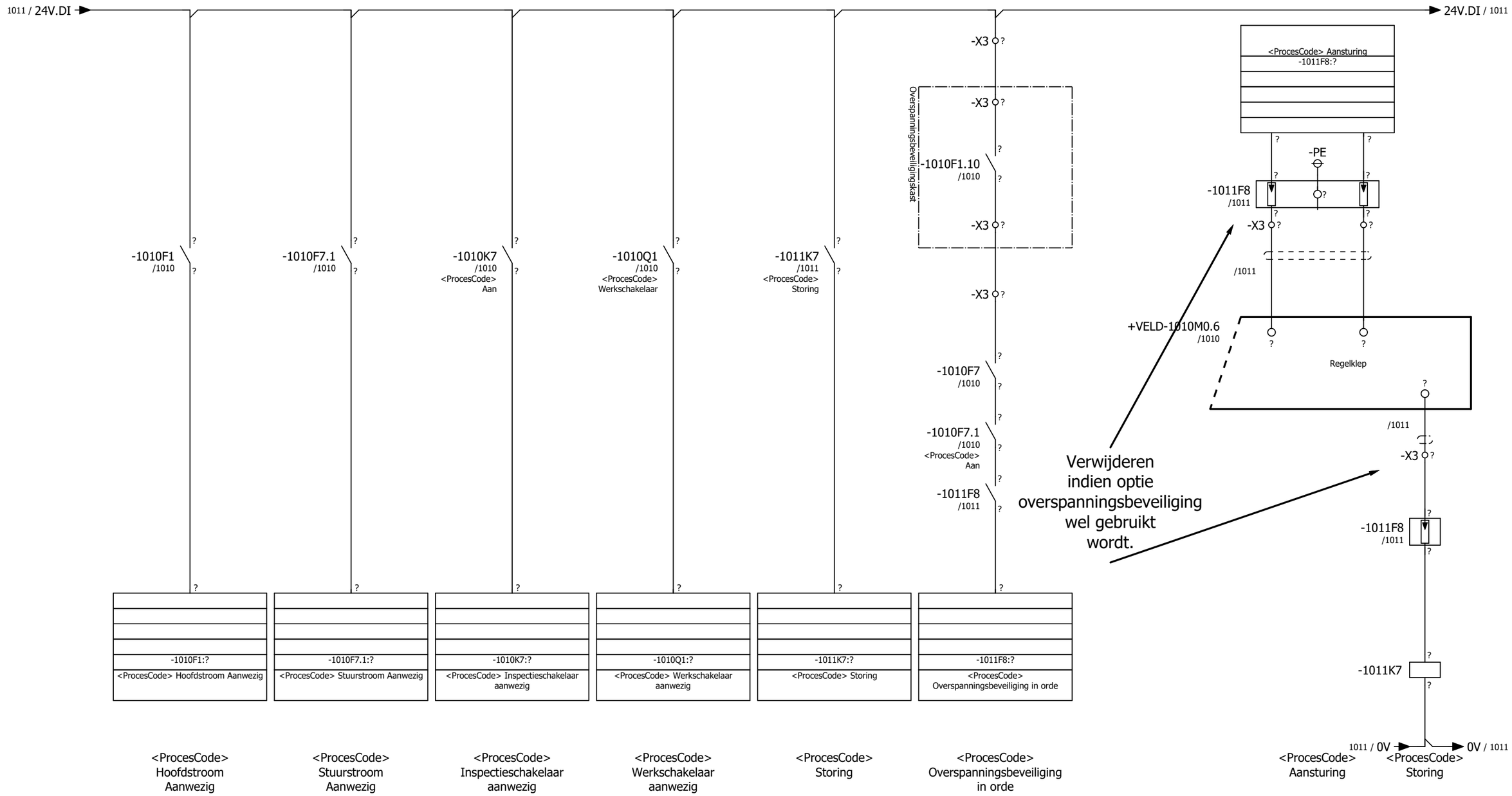

Proces afhankelijke informatie

Artikeldata
Voorkeur Aa en Maas

Optie: overspanningsbeveiliging
Optie: werkschakelaar
Optie: storing

1010

+.VAR.RK_BUS/210

AK	**Afsluiters en kleppen**	<Opdrachtgever>	Waterschap Aa en Maas	Afsluiters en kleppen, Regelklep, sturing via PLC IO	**+AK.VAR.RK_IO**
AK.VAR	**Varianten**	<Projectbeschrijving>			**=TAG001**
AK.VAR.RK_IO	**Regelklep, sturing via PLC IO**				Aa en Maas macroproject V1.5
Revisiegegevens:		DATUM 12.jan.2023			Pagina 1011

Single line / enkellijnig schema afsluiter/klep regelklep sturing via PLC
Variant A

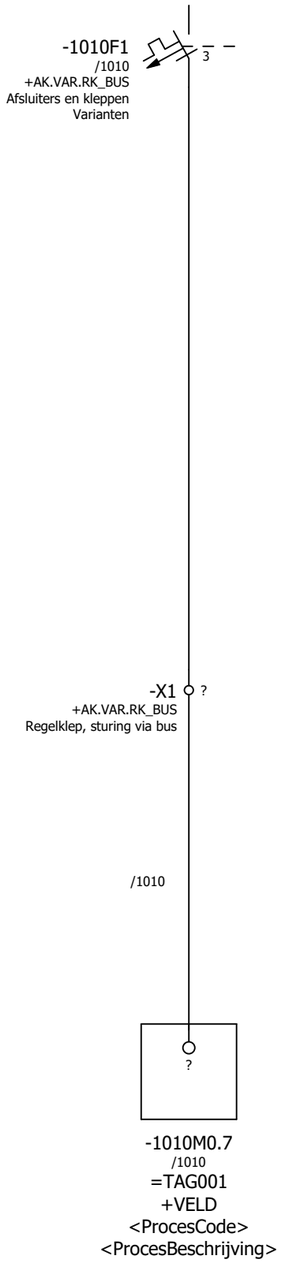

Kruisverwijs ieder symbool met
bijbehorend meerlijnig schema

+.VAR.RK_IO/1011

AK	**Afsluiters en kleppen**	<Opdrachtgever>	Waterschap Aa en Maas	Single line afsluiters en kleppen	**+AK.VAR.RK_BUS**
AK.VAR	**Varianten**	<Projectbeschrijving>			
AK.VAR.RK_BUS	**Regelklep, sturing via bus**				Aa en Maas macroproject V1.5
Revisiegegevens:		DATUM 12.dec.2022			Pagina 210

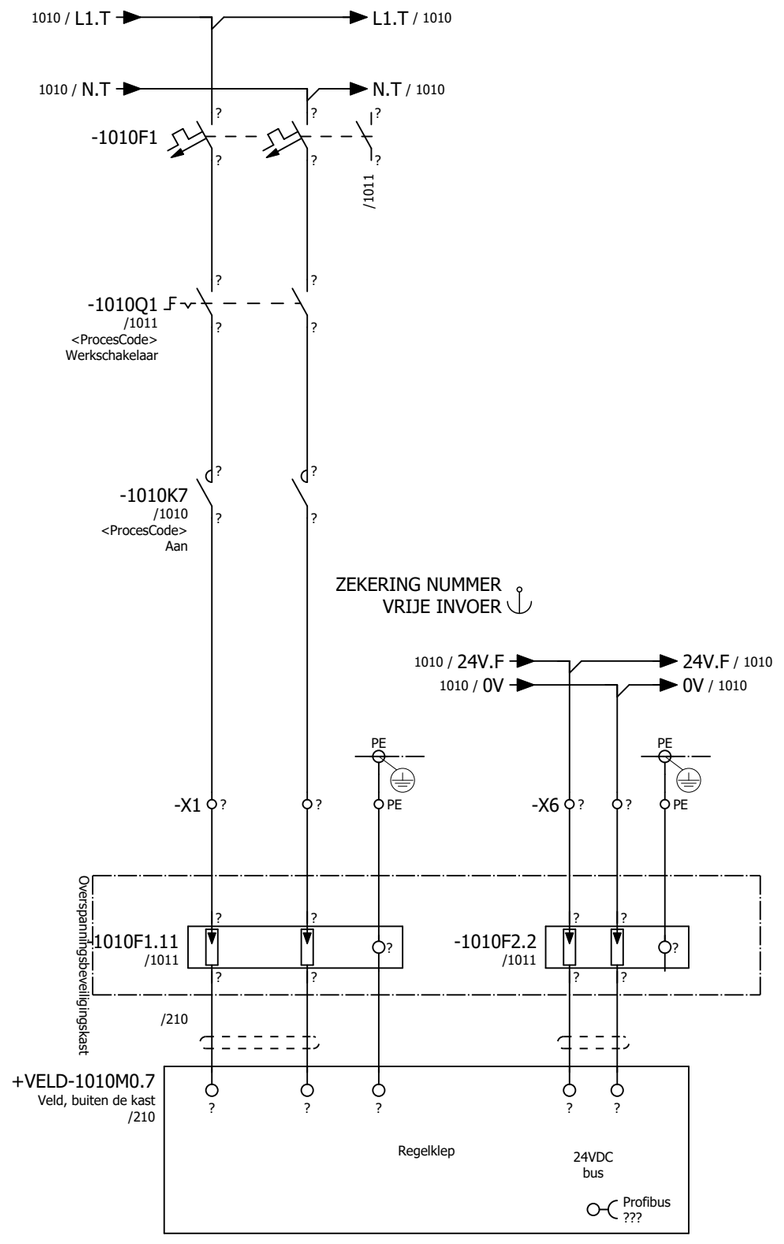

<ProcesCode>
<ProcesBeschrijving>

Verwijderen indien optie overspanningsbeveiliging wel gebruikt wordt.

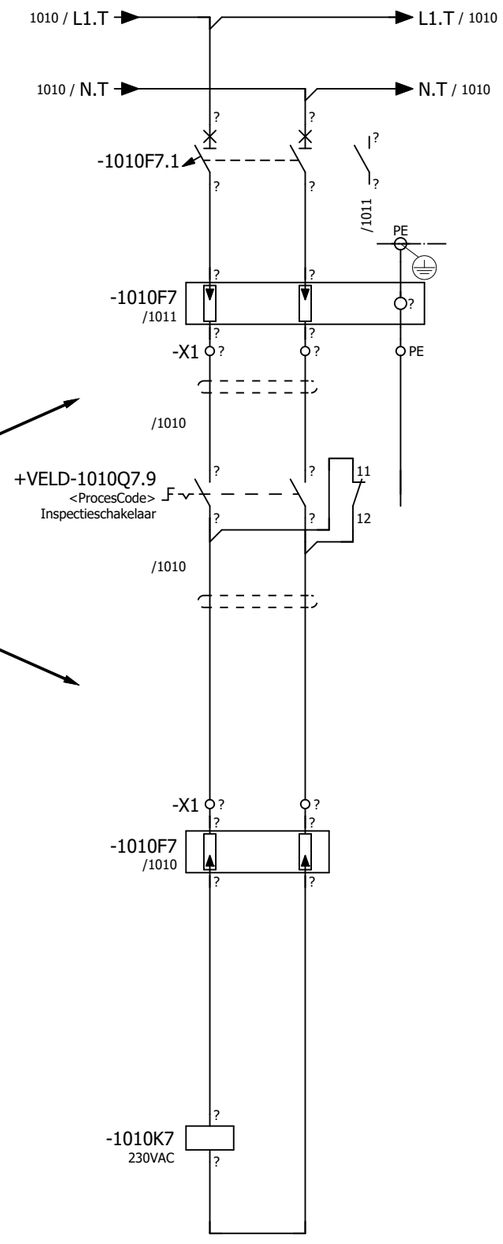

<ProcesCode>
Aan

Proces afhankelijke informatie

Artikeldata
Voorkeur Aa en Maas

Optie: overspanningsbeveiliging

Optie: werkschakelaar

? /1010
? /1010
? /1011

210

1011

AK Afsluiters en kleppen	<Opdrachtgever>	Waterschap Aa en Maas	Afsluiters en kleppen, Regelklep, sturing via bus	**+AK.VAR.RK_BUS**	**=TAG001**
AK.VAR Varianten	<Projectbeschrijving>				
AK.VAR.RK_BUS Regelklep, sturing via bus				Aa en Maas macroproject V1.5	Pagina 1010
Revisiegegevens:	DATUM 12.dec.2022				

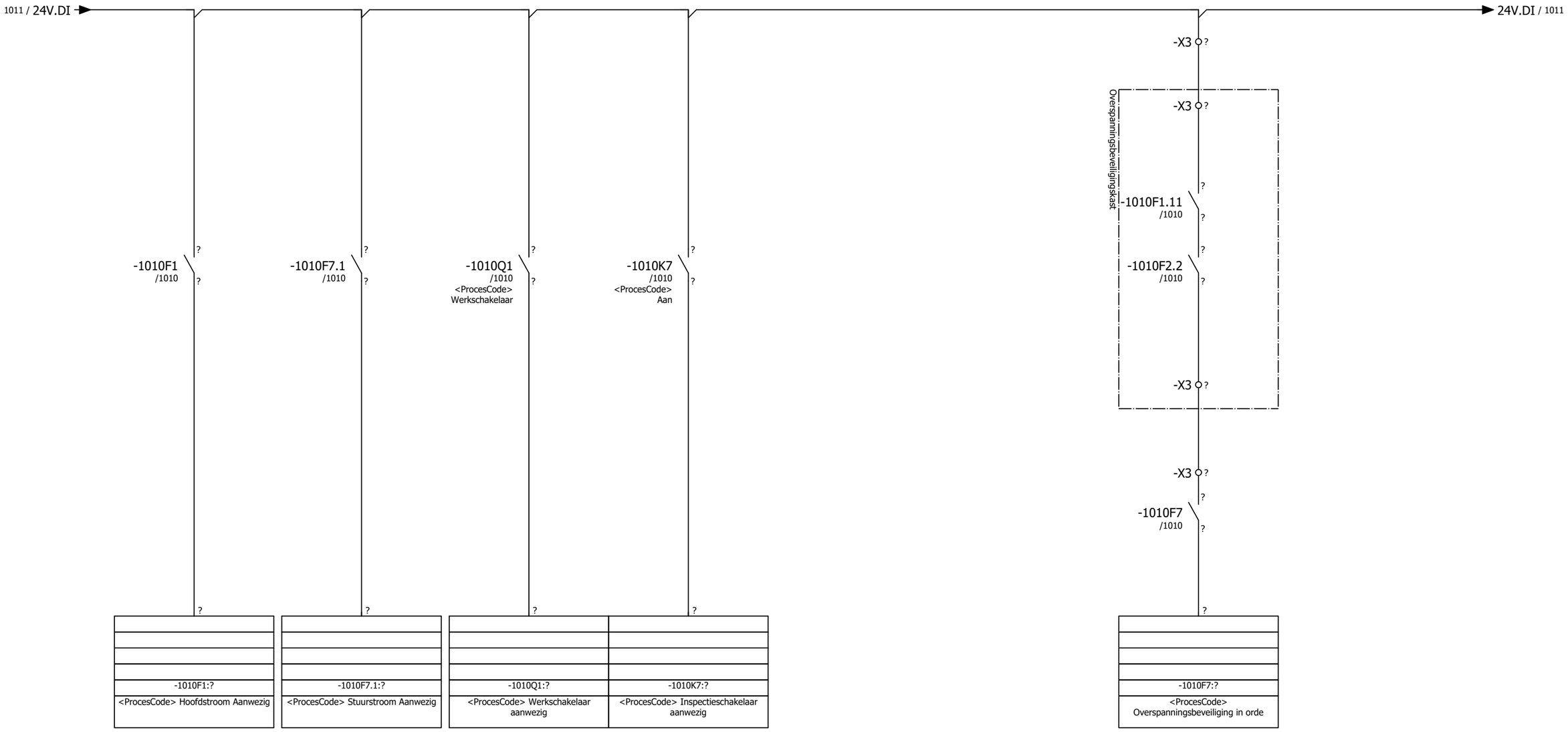

Proces afhankelijke informatie

Optie: werkschakelaar

1010

+S.VAR.A2D/1010

AK Afsluiters en kleppen	<Opdrachtgever>	Waterschap Aa en Maas	Afsluiters en kleppen, Regelklep, sturing via bus	**+AK.VAR.RK_BUS**	**=TAG001**
AK.VAR Varianten	<Projectbeschrijving>				
AK.VAR.RK_BUS Regelklep, sturing via bus				Aa en Maas macroproject V1.5	Pagina 1011
Revisiegegevens:	DATUM 12.jan.2023				

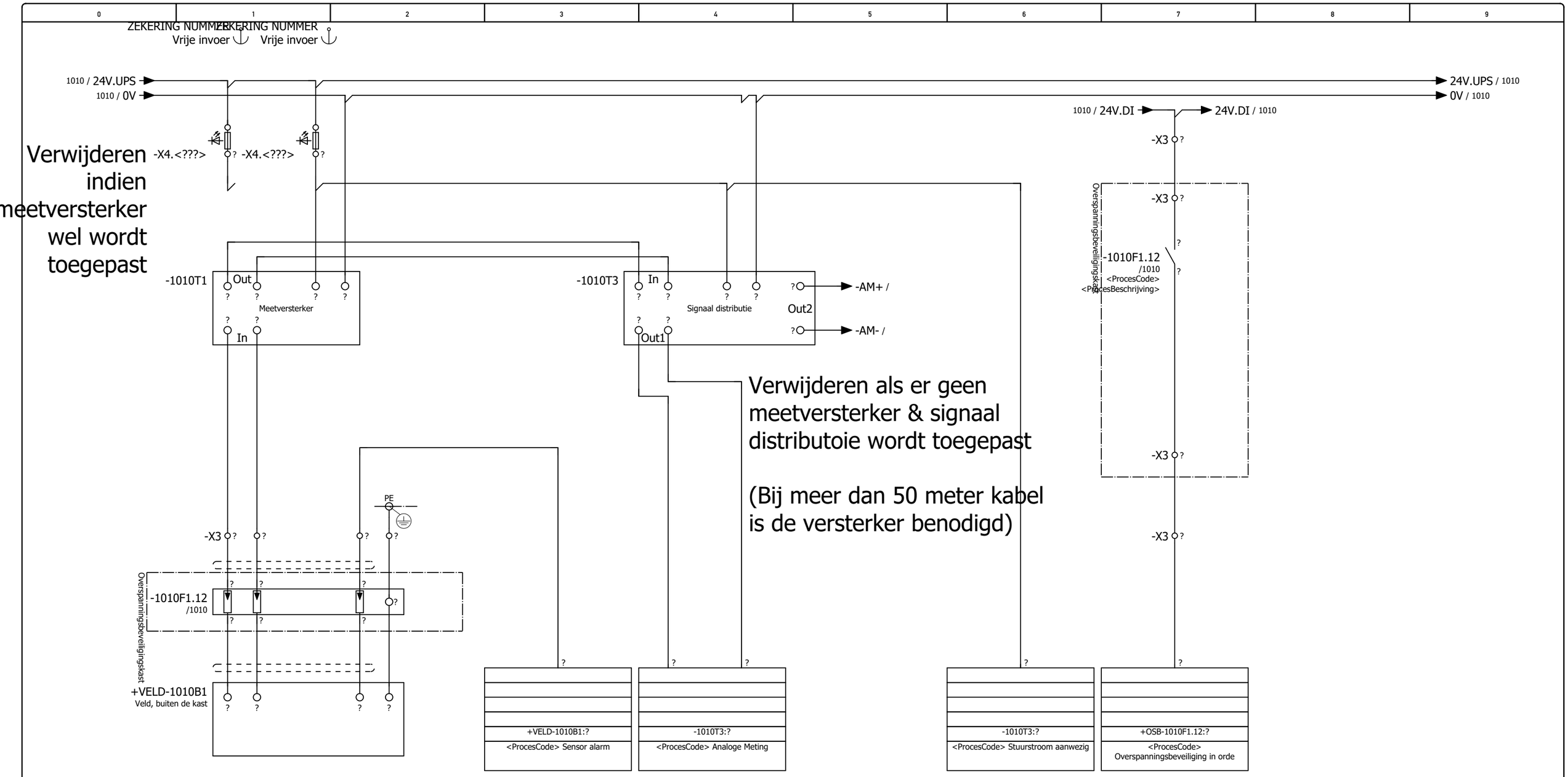

Proces afhankelijke informatie

Artikeldata
Voorkeur Aa en Maas

Optie: overspanningsbeveiliging
Optie: meetversterker
Optie: signaal distributie
Optie: Stuurstroom Alarm
Optie: Sensor Alarm

+AK.VAR.RK_BUS/1011

+.VAR.A4D/1010

S	**Sensoren**	<Opdrachtgever>	Waterschap Aa en Maas	Sensoren, analoge 2-draads meting	**+S.VAR.A2D** / **=TAG001**
S.VAR	**Varianten**	<Projectbeschrijving>			Aa en Maas macroproject V1.5 / Pagina 1010
S.VAR.A2D	**Analoge 2-draads meting**				
Revisiegegevens:		DATUM 12.jan.2023			

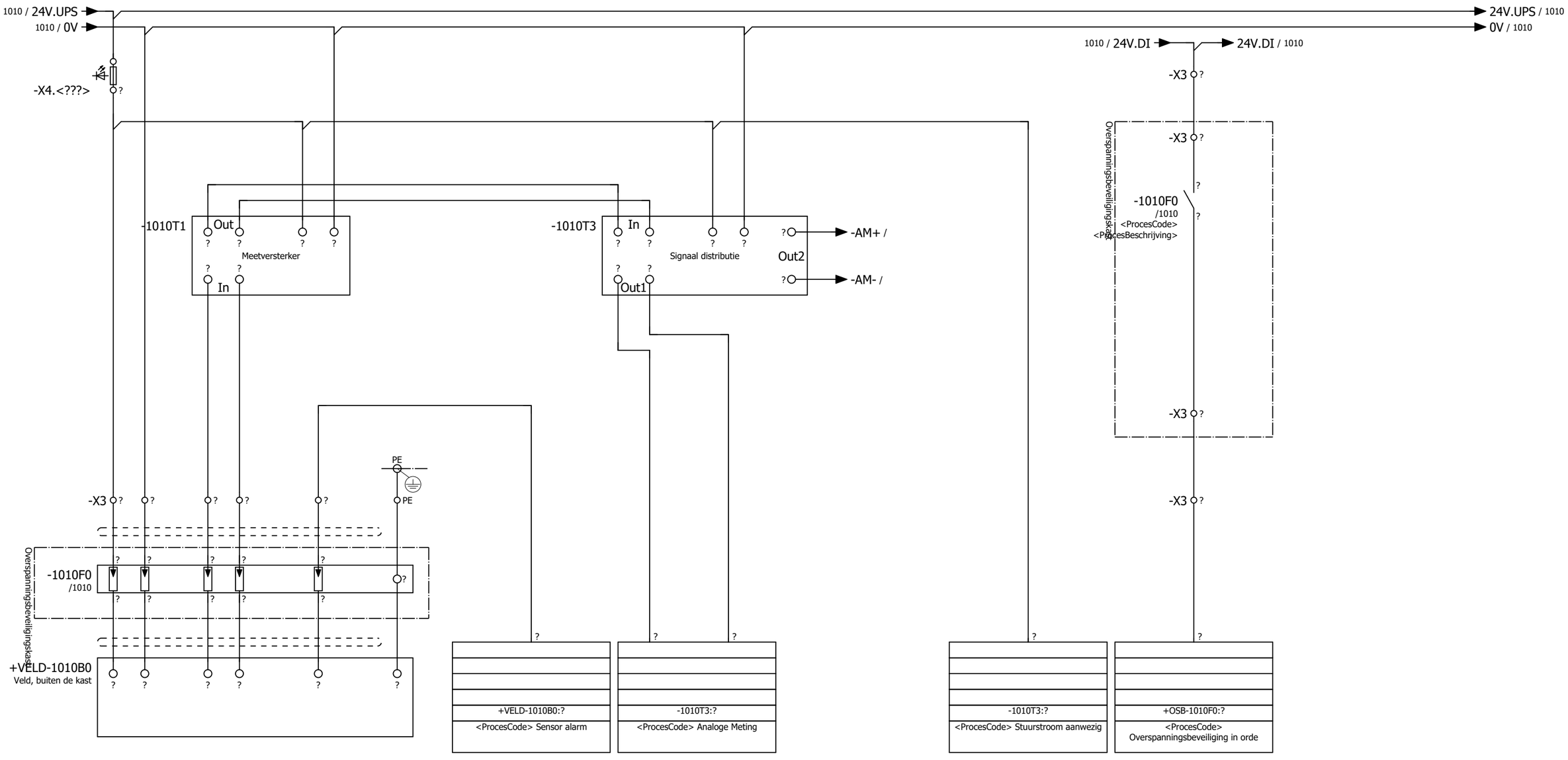

Proces afhankelijke informatie

Artikeldata
Voorkeur Aa en Maas

Optie: overspanningsbeveiliging
Optie: meetversterker
Optie: signaal distributie
Optie: Stuurstroom Alarm
Optie: Sensor Alarm

+.VAR.A2D/1010

+.VAR.D2POTVRIJ/1010

S	**Sensoren**	<Opdrachtgever>	Waterschap Aa en Maas	Sensoren, analoge 4-draads meting	**+S.VAR.A4D** / **=TAG001**
S.VAR	**Varianten**	<Projectbeschrijving>			
S.VAR.A4D	**Analoge 4-draads meting**				Aa en Maas macroproject V1.5 / Pagina 1010
Revisiegegevens:		DATUM 12.jan.2023			

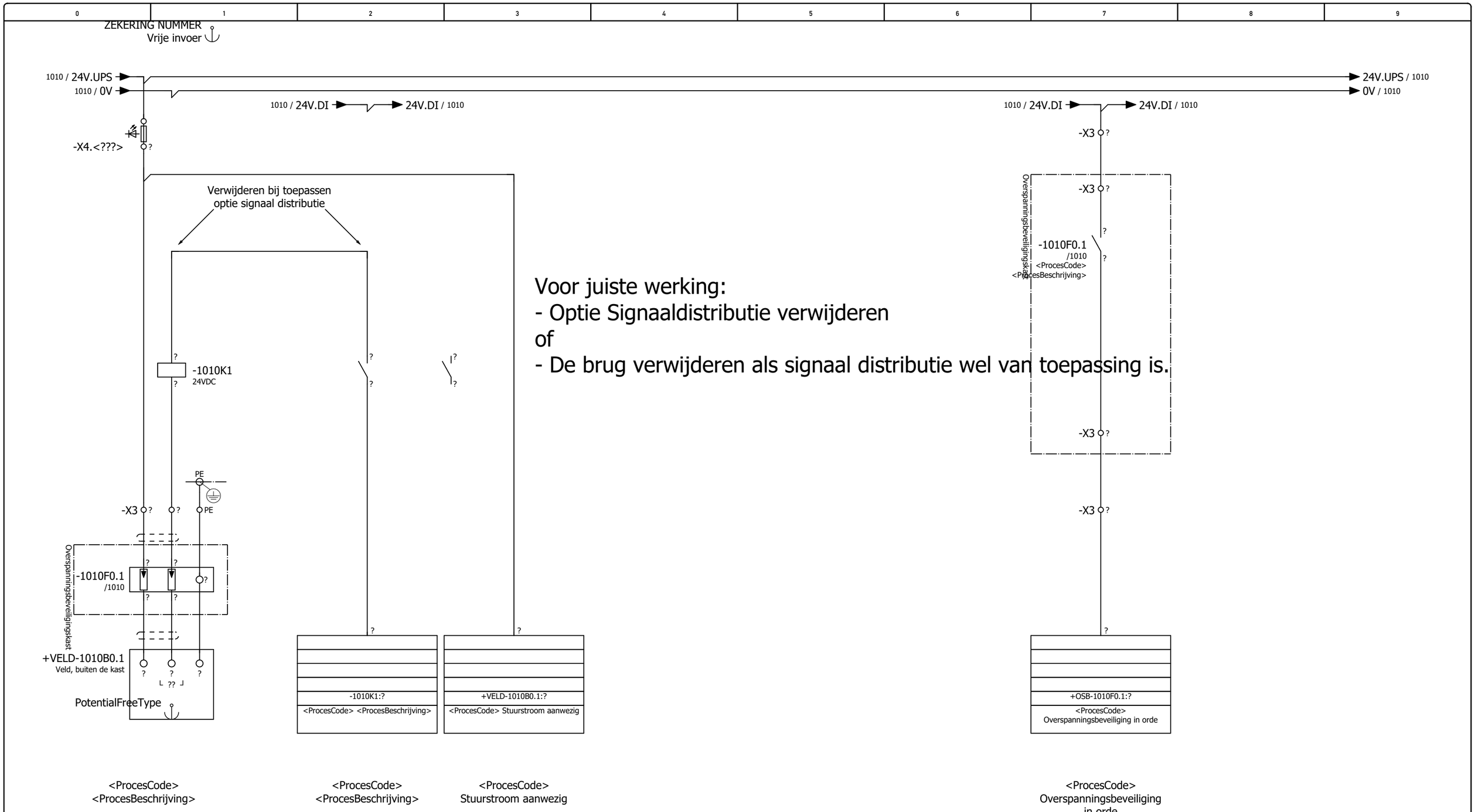

Voor juiste werking:
- Optie Signaaldistributie verwijderen
of
- De brug verwijderen als signaal distributie wel van toepassing is.

Proces afhankelijke informatie

Artikeldata
Voorkeur Aa en Maas

Optie: overspanningsbeveiliging
Optie: signaal distributie
Optie: Stuurstroom Alarm

+.VAR.A4D/1010

+.VAR.D4POTVRIJ/1010

S Sensoren	<Opdrachtgever>	Waterschap Aa en Maas	Sensoren, Digitale 2-draads meting, potentiaalvrij contact	+S.VAR.D2POTVRIJ	=TAG001
S.VAR Varianten	<Projectbeschrijving>				
S.VAR.D2POTVR Digitale 2-draads meting, potentiaal vrij contact				Aa en Maas macroproject V1.5	Pagina 1010
Revisiegegevens:	DATUM 12.jan.2023				

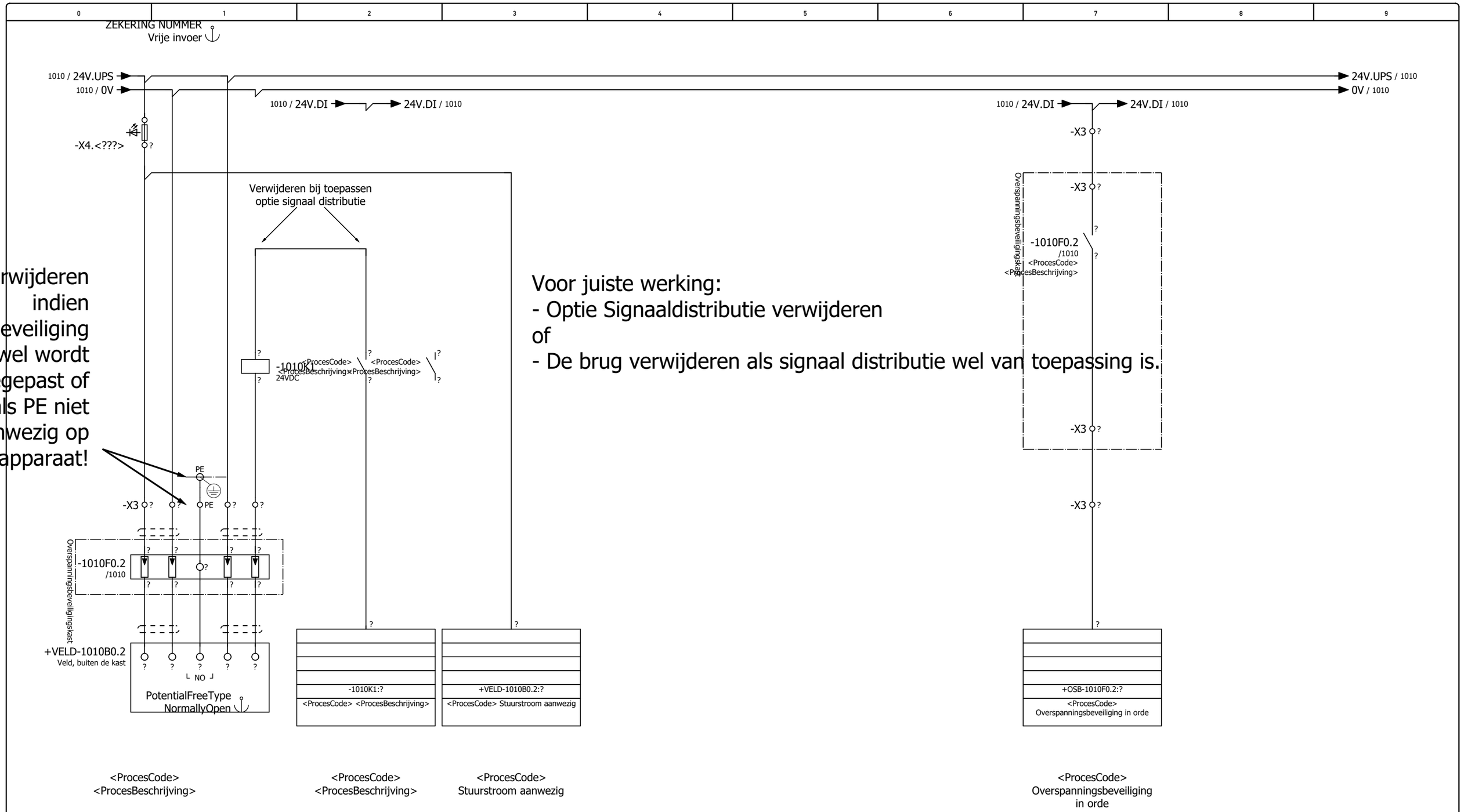

Voor juiste werking:
- Optie Signaaldistributie verwijderen
of
- De brug verwijderen als signaal distributie wel van toepassing is.

Proces afhankelijke informatie

Artikeldata
Voorkeur Aa en Maas

Optie: overspanningsbeveiliging
Optie: signaal distributie
Optie: Stuurstroom Alarm

+.VAR.D2POTVRIJ/1010

+.VAR.MBUS/1010

S Sensoren	<Opdrachtgever>	Waterschap Aa en Maas	Sensoren, Digitale 4-draads meting, potentiaalvrij contact	+S.VAR.D4POTVRIJ	=TAG001
S.VAR Varianten	<Projectbeschrijving>				
S.VAR.D4POTVR Digitale 4-draads meting, potentiaal vrij contact				Aa en Maas macroproject V1.5	Pagina 1010
Revisiegegevens:	DATUM 12.jan.2023				

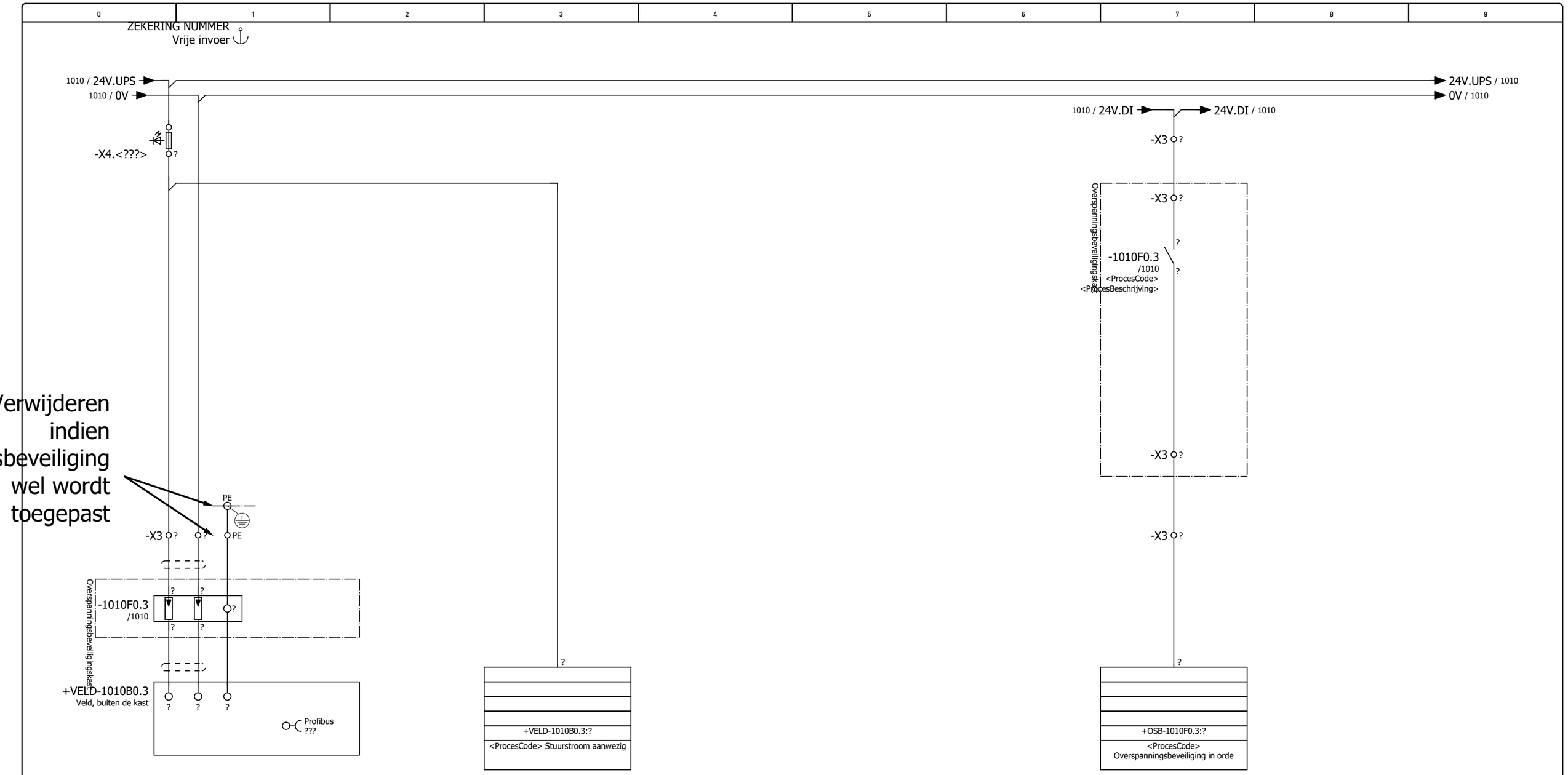

Proces afhankelijke informatie

Artikeldata
Voorkeur Aa en Maas

Optie: overspanningsbeveiliging
Optie: Stuurstroom Alarm

+.VAR.D4POTVRIJ/1010

+.VAR.A_CM/1010

S	**Sensoren**	<Opdrachtgever>	Waterschap Aa en Maas	Sensoren, Meting, signaal via bus	**+S.VAR.MBUS** / **=TAG001**
S.VAR	**Varianten**	<Projectbeschrijving>			
S.VAR.MBUS	**Meting, signaal via bus**				Aa en Maas macroproject V1.5 / Pagina 1010
Revisiegegevens:		DATUM 12.jan.2023			

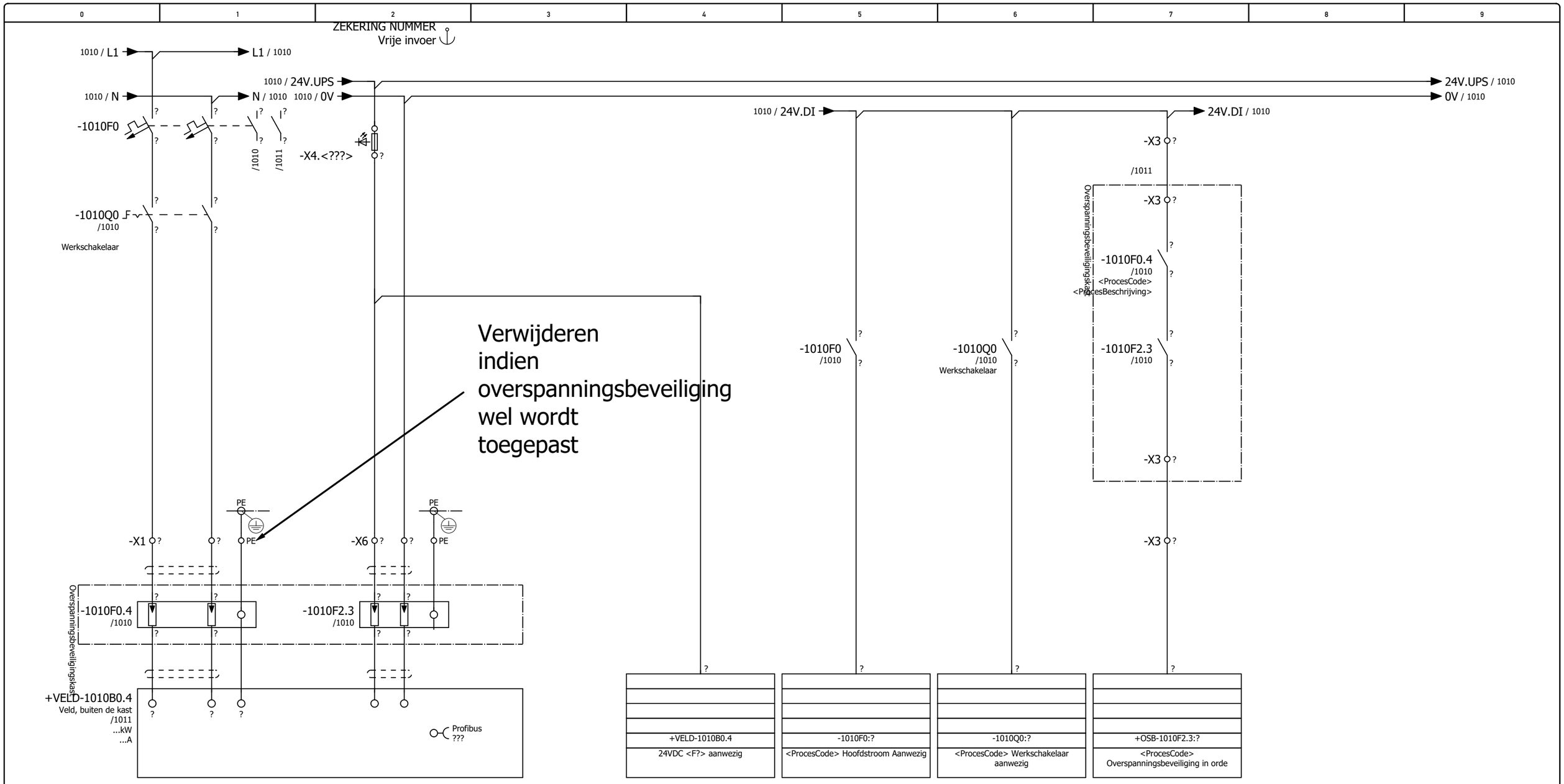

es afhankelijke informatie

Artikeldata
Voorkeur Aa en Maas

Optie: overspanningsbeveiliging
Optie: 24VDC Voeding
Optie: 230VAC Voeding

+.VAR.MBUS/1010

1011

S	Sensoren	<Opdrachtgever>	Waterschap Aa en Maas	Sensor, Analyzer / complexe meting 24VDC	+S.VAR.A_CM	=TAG001
S.VAR	Varianten	<Projectbeschrijving>				
S.VAR.A_CM	Analyzer / complexe meting				Aa en Maas macroproject V1.5	Pagina 1010
Revisiegegevens:		DATUM 12.jan.2023				

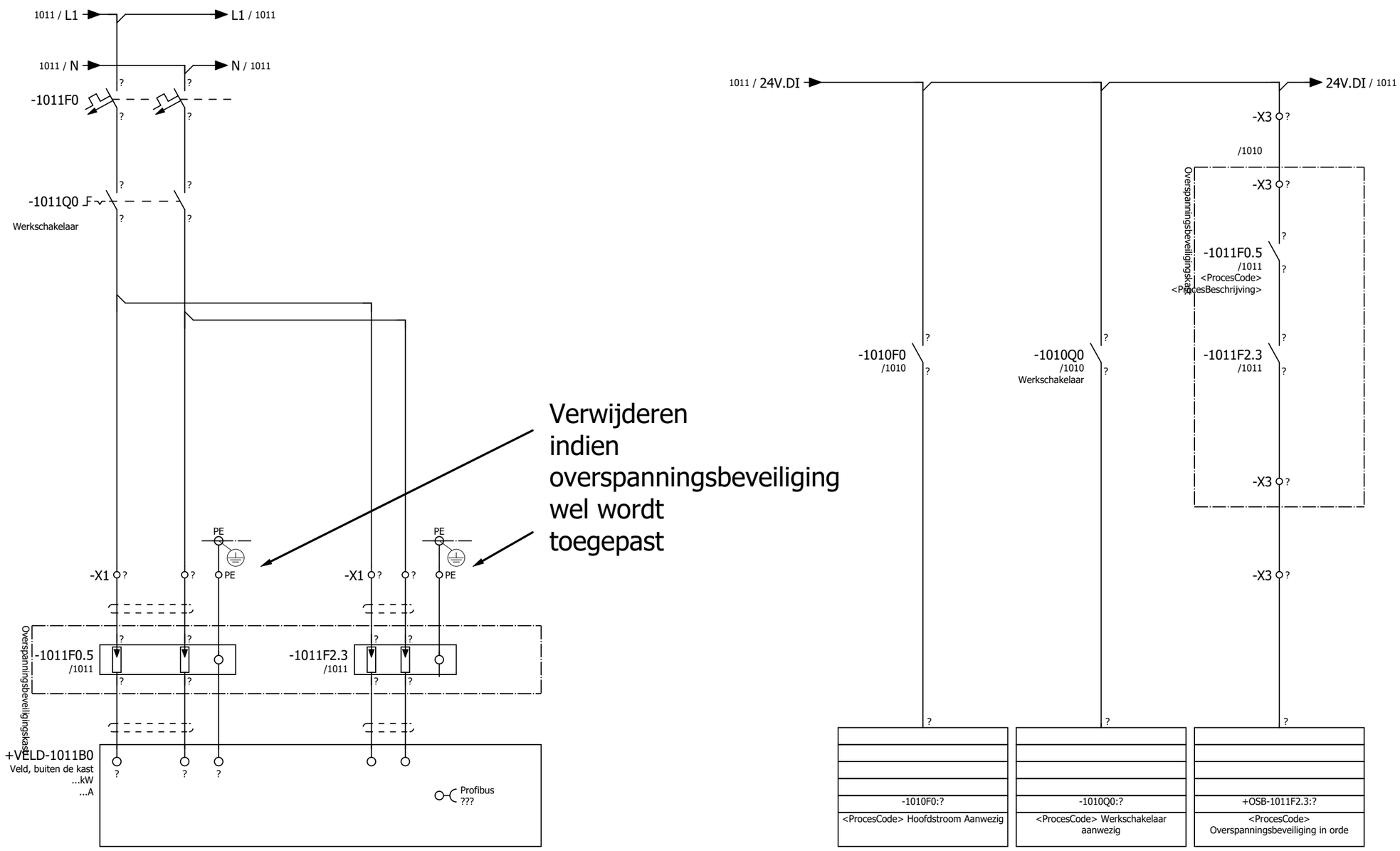

es afhankelijke informatie

Artikeldata
Voorkeur Aa en Maas

Optie: overspanningsbeveiliging

Optie: 230VAC Voeding

1010

S	Sensoren	<Opdrachtgever>	Waterschap Aa en Maas	Sensor, Analyzer / complexe meting 230VAC	+S.VAR.A_CM	=TAG001
S.VAR	Varianten	<Projectbeschrijving>			Aa en Maas macroproject V1.5	Pagina 1011
S.VAR.A_CM	Analyzer / complexe meting					
Revisiegegevens:		DATUM 12.jan.2023				